Climatizzatore Monoblocco

Manuale installatore
Installation manual
Manuel d'installation
Manual de Instalación

IT
EN
FR
ES

iCOOL

ZYMBO Italia

ITALIANO

1.INTRODUZIONE

Attenzione: Conservare l'imballo fino a che l'installazione del condizionatore non verrà completata.

Una volta aperto l'imballo, controllate che tutte le parti siano intatte e non danneggiate. (vedere elenco accessori). In caso di parti mancanti, contattate il vostro rivenditore.

Questo condizionatore è stato progettato per rinfrescare e riscaldare l'aria del locale in cui verrà installato e deve essere usato solo per questo scopo.

Il costruttore non è responsabile per danni ai beni, alle persone o agli animali generati da un'installazione, regolazione e manutenzione incorrette o da un uso improprio. Questo condizionatore contiene refrigerante R32: al termine del suo utilizzo, lo smaltimento di questo condizionatore dovrà avvenire secondo la rigida disciplina che regola il riciclaggio di questo prodotto; operare con cautela durante lo smaltimento. Contattate gli enti predisposti del vostro paese per le normative.

Non accendere il condizionatore se non è stato completamente assemblato ed installato nella sua corretta posizione.

Prima di accendere il condizionatore, controllate che sia correttamente messo a terra, conformemente alle normative in vigore nel vostro paese.

1.2 IMPORTANTI REGOLE DI SICUREZZA

Quando si usano dispositivi elettrici, vanno sempre rispettate alcune precauzioni di base per la sicurezza:

Non posizionare oggetti sui prodotto o far si che questi possano ostruire gli ingressi o le uscite del condizionatore. Grande attenzione va fatta quando qualsiasi prodotto viene utilizzato da, o in presenza di bambini ed animali, ed ogni volta che il prodotto viene lasciato in funzione o incustodito.

Attenzione:

Prima di mettere in funzione il prodotto, rimuovere il condizionatore dalla sua confezione e controllare che sia in buone condizioni.

Non consentire a bambini di giocare con la confezione, ad esempio con l'imballo in plastica.

Non mettere in funzione il prodotto con cavi o spine danneggiate, o dopo aver notato un malfunzionamento del condizionatore, o dopo che questo è stato fatto cadere o è stato danneggiato in qualche modo.

Restituire il condizionatore ad un centro assistenza autorizzato per sottoporlo ad esame e riparazione, così da evitare di incorrere in ulteriori rischi.

Non cercate in alcun modo di riparare o regolare qualsiasi funzione elettrica o meccanica su questo condizionatore; tale operazione farà decadere immediatamente i termini di garanzia, contattate il vostro centro assistenza autorizzato.

Collegate il prodotto ad una presa che abbia lo stesso voltaggio, frequenza e carico elettrico di quelli indicati nell'etichetta dei dati tecnici applicata sul condizionatore.

Il condizionatore non deve essere utilizzato in luoghi bagnati o molto umidi.

Non installate il condizionatore in prossimità di fiamme libere, cucine o apparecchi riscaldanti o superfici calde.

Non lasciate il cavo di alimentazione sul bordo di un tavolo o di un bancone. Posizionare il cavo di alimentazione lontano da una zona in cui si potrebbe inciampare.

Non mettere mai il cavo sotto ad una moquette o ad un tappeto. Non utilizzare il condizionatore in aree dove vengono utilizzate o conservate benzina, vernice o altri liquidi infiammabili.

Non tentate di eseguire la pulizia o la manutenzione, o di accedere alle componenti interne, fino a che il condizionatore non sia stato scollegato dalla corrente

1.3 CONSEGNA DEL DISPOSITIVO

Il condizionatore viene consegnato con un imballo protettivo ed è accompagnato da un manuale d'uso. Questo manuale è parte integrante del condizionatore e deve pertanto essere letto e conservato con cura. Quando il condizionatore viene aperto, assicuratevi che sia il condizionatore stesso che gli accessori siano completi e non danneggiati.

1.4 MOVIMENTAZIONE

Siate consapevoli del peso del condizionatore prima di provare a sollevarlo. Prendete tutte le precauzioni necessarie per evitare danni al prodotto e non arrecarvi lesioni personali. Vi consigliamo di togliere il condizionatore dall'imballo soltanto dopo aver posizionato la scatola in prossimità del punto di installazione. Rimuovete accuratamente le bande di protezione adesive presenti sul condizionatore. Le parti dell'imballo devono essere ben ordinate e non lasciate alla portata di bambini, dal momento che nascondo dei pericoli.

1.5 ELENCO DEGLI ACCESSORI (FO)

1. TELECOMANDO
2. SUPPORTO DEL TELECOMANDO
3. TUBO DI SCARICO
4. GRIGLIA ESTERNA
5. KIT DI VITI
6. MANUALE D'USO
7. DIMA PER FORARE LA PARETE
8. FOGLIO IN PLASTICA CON ISOLANTE (2pz) 628X500X15MM
9. TUBO PER RINNOVO ARIA (OPZIONALE)
10. TAPPO IN GOMMA (VEDI P0)

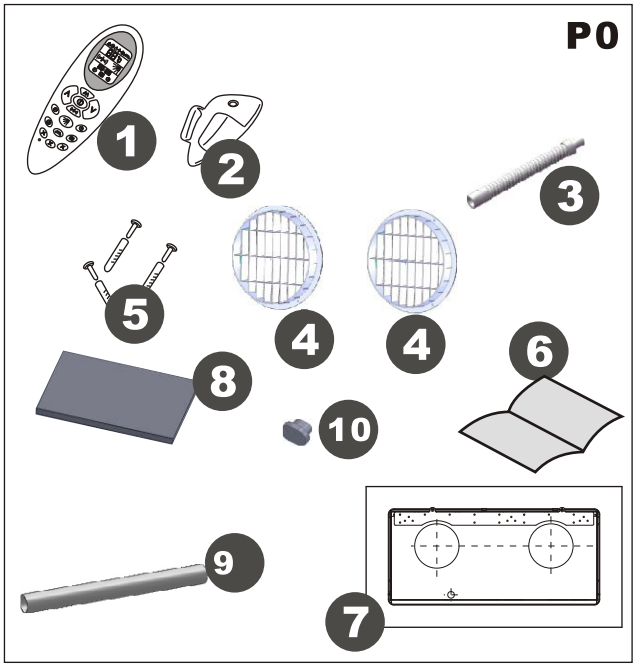

Questo condizionatore è stato prodotto conformemente alla direttiva 2006 / 95/EC e successivi emendamenti 92/31 /EEC e 93/68/EEC.

SMALTIMENTO: Non smaltite il prodotto come rifiuto indifferenziato. E' necessaria la raccolta di tali rifiuti in maniera separata per sottoporli ad un trattamento speciale.

iCOOL 2.3 può essere collegato soltanto ad un'alimentazione con impedenza del sistema non superiore a 0.216 ohm. Nel caso in cui sia necessario, consultate il vostro fornitore per informazioni sull'impedenza.

Le pile del telecomando contengono materiali che sono dannosi per l'ambiente. Vanno rimosse dal telecomando quando raggiungono la fine della loro vita utile e smaltite responsabilmente.

1.6 CARATTERISTICHE TECNICHE (P1 ,P2)

Modello	iCOOL
Potenza condizionamento * W (BTU/h)	2360(8000)
Potenza riscaldamento * W (BTU/h)	2450(8500)
Voltaggio (V)	230
Consumo in raffreddamento* (W)	904
Amperaggio in raffreddamento* (A)	3.9
Consumo in riscaldamento* (W)	790
Amperaggio in riscaldamento* (A)	3.4
Volume aria (m3/h)	350
Livello sonoro (dB A)	48
Deumidificazione* (L/24h)	12.5
Set temperatura (telecomando)	18-30℃
Fusibile (T6.3A)	250V
Refrigerante	R32
Potenziale di riscaldamento globale (GWP)	675
Dimensioni H/W/D(cm)	43/95/19.5
Peso netto (Kg)	40

*I dati riportati in tabella sono soggetti a cambiamenti dovuti a migliorie apportate al prodotto per aumentarne le prestazioni.

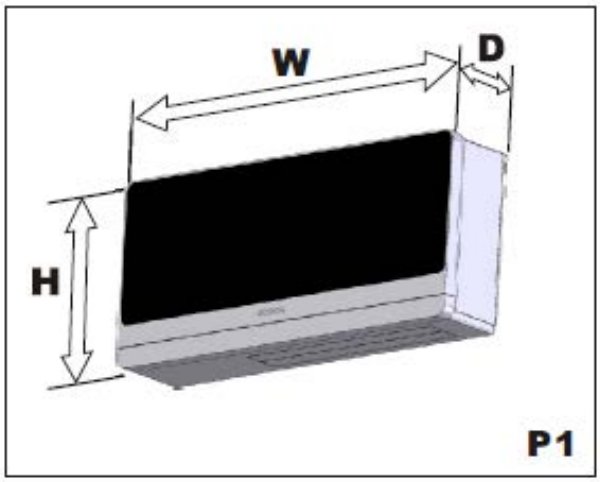

CONDIZIONI DI PROVA STANDARD -EN 14511-

CONDIZIONI DI ESERCIZIO IN MODALITA' RAFFREDDAMENTO E DEUMIDIFICAZIONE

-Interno 27°C DB; 19°C WB

-Esterno 35°C DB; 24°C WB

CONDIZIONI DI ESERCIZIO IN MODALITA' RISCALDAMENTO

-Esterno 7°C DB;6°C WB

-Interno 20°C DB

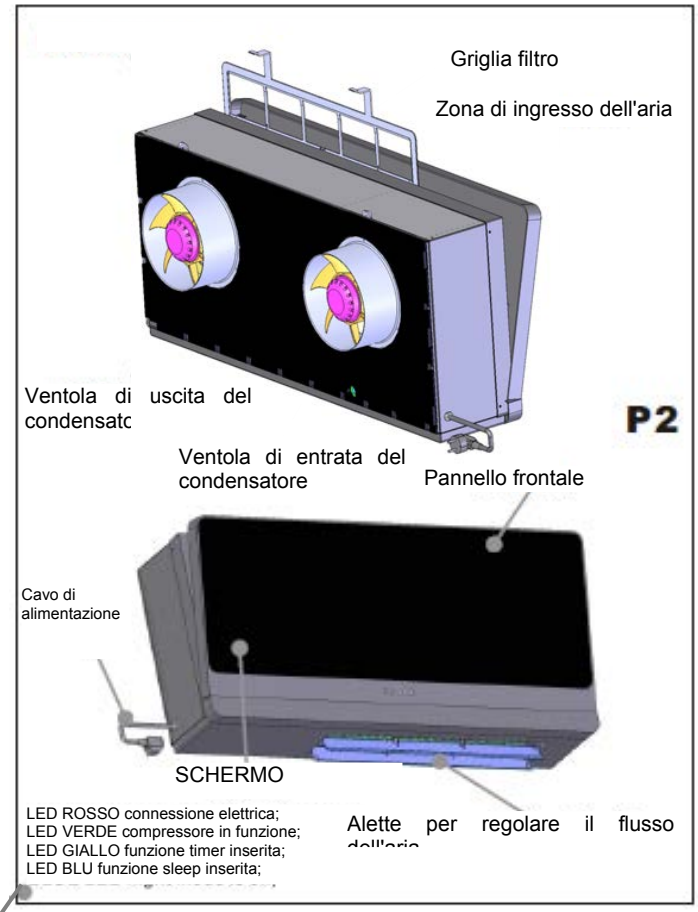

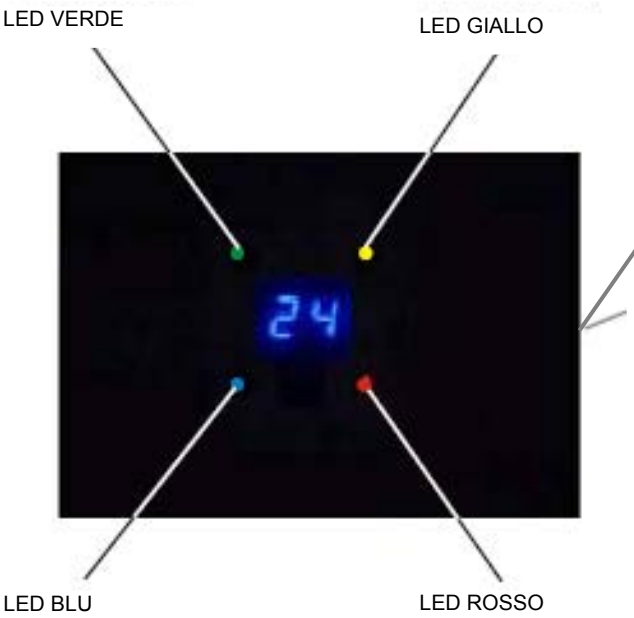

Lo schermo mostrerà sia la temperatura impostata che la temperatura ambiente. Dopo aver impostato la temperatura desiderata, l'icona ad essa relativa lampeggerà 15 volte sullo schermo, poi verrà visualizzata in modo fisso per 70 secondi la temperatura rilevata nell'ambiente. Al termine di questo periodo, lo schermo si spegnerà fino alla prossima regolazione.

2.1 POSIZIONAMENTO DEL CONDIZIONATORE (P3)

Al fine di ottenere le maggiori prestazioni dal vostro condizionatore e per evitare guasti o rotture, è necessario posizionare il condizionatore in maniera corretta. Vi invitiamo a seguire totalmente le linee guida e le istruzioni; il mancato rispetto potrebbe provocare possibili problemi di installazione.

Il condizionatore deve essere installato su una parete esterna, assicurarsi che su questa che non vi siano ostacoli nel raggio di 2 metri all'esterno. (Vedi immagine P3)

Il condizionatore deve essere montato lasciando dello spazio intorno, come mostrato nella dima di installazione.

La parete su cui è installato il condizionatore deve essere solida ed in grado di sopportare il peso del condizionatore.

Dopo aver scelto la posizione ottimale dove installare il condizionatore come sopra descritto, assicuratevi che la zona dove occorrerà fare i fori nel muro non sia interessata da interferenze con altre strutture o installazioni (travi, pilastri, tubi, cavi, ecc.).

Assicuratevi che che non vi siano ostacoli sul lato esterno della parete che possano ostruire la circolazione dell'aria attraverso i fori ad esempio: (piante e foglie, doghe o pannelli, tubi di scarico, pozzetti o griglie, ecc) Qualsiasi ostruzione potrebbe interferire con le giuste prestazioni del condizionatore.

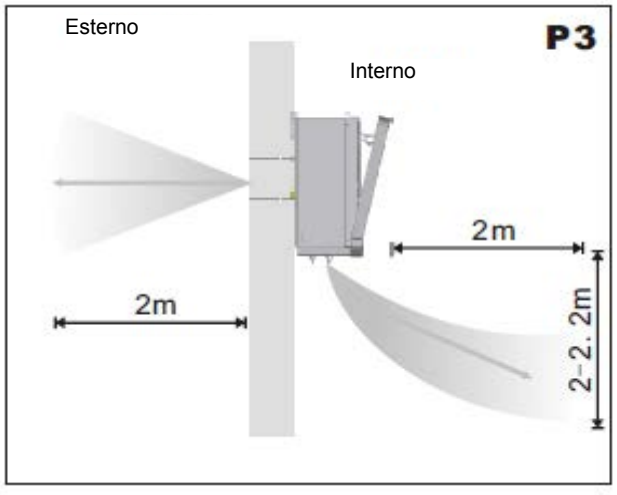

2.2 DIMA DI INSTALLAZIONE(F4)

Fissate il foglio della dima al muro dopo aver verificato attentamente i punti descritti.

Non eseguite alcun foro fino a che non siete completamente certi che non vi siano ostacoli, né ostruzioni nella zona che desiderate forare, che potrebbero essere nascosti nella costruzione del muro, ad esempio: cavi elettrici, tubi dell'acqua e del gas o architravi o travi di sostegno.

Accertatevi che venga utilizzata una livella ad acqua; il condizionatore deve essere installato a livello.

Seguire completamente le istruzioni di i t ll i

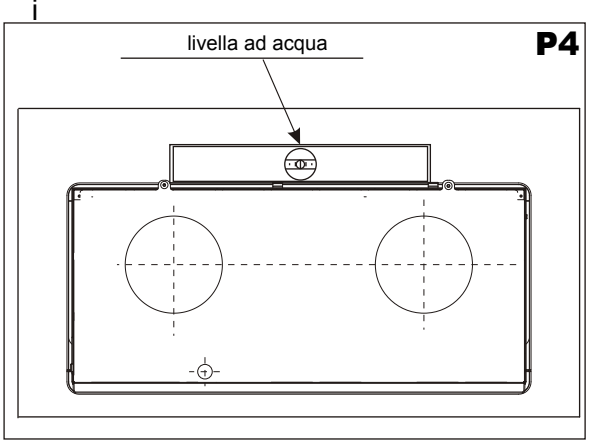

Fissate il foglio della dima alla parete, avendo cura di controllare la distanza dal pavimento e dal soffitto.

Utilizzate la punta di un trapano per segnare il centro di ogni foro da bucare. (Vedi immagine P5)

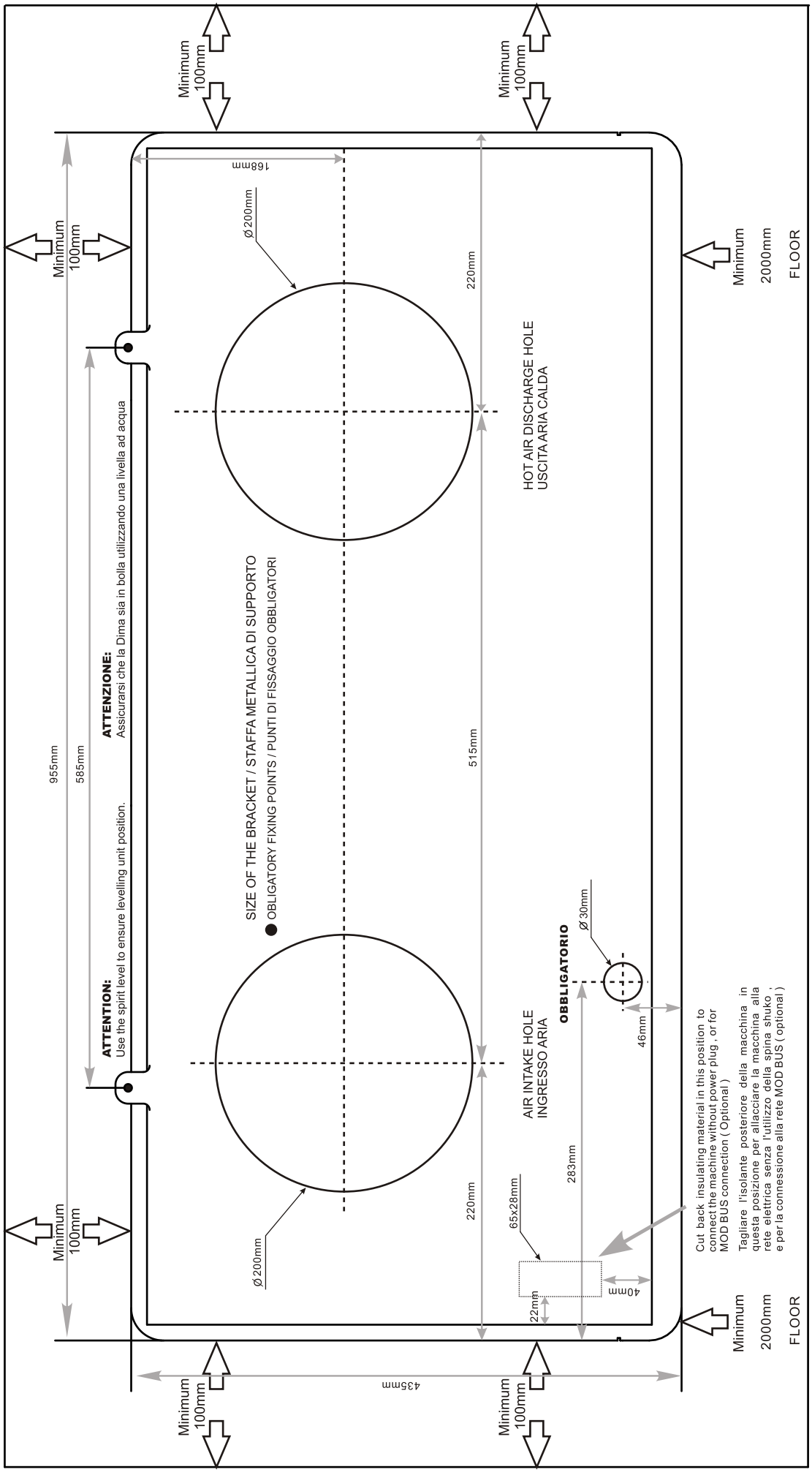
Minimum 100mm
Minimum 100mm
Minimum 100mm
Minimum 100mm
Minimum 2000mm FLOOR
Minimum 2000mm FLOOR
168mm
Ø 200mm
220mm
HOT AIR DISCHARGE HOLE
USCITA ARIA CALDA
955mm
585mm
ATTENZIONE:
Assicurarsi che la Dima sia in bolla utilizzando una livella ad acqua
ATTENTION:
Use the spirit level to ensure levelling unit position.
SIZE OF THE BRACKET / STAFFA METALLICA DI SUPPORTO
OBLIGATORY FIXING POINTS / PUNTI DI FISSAGGIO OBBLIGATORI
515mm
Ø 30mm
OBBLIGATORIO
AIR INTAKE HOLE
INGRESSO ARIA
46mm
283mm
65x28mm
40mm
22mm
220mm
Ø 200mm
435mm
Cut back insulating material in this position to connect the machine without power plug , or for MOD BUS connection (Optional)
Tagliare l'isolante posteriore della macchina in questa posizione per allacciare la macchina alla rete elettrica senza l'utilizzo della spina shuko , e per la connessione alla rete MOD BUS (optional)

2.3 REALIZZAZIONE DEI FORI NEL MURO (P6, 7. 8, 9)

Attenzione: Se state realizzando i fori al piano terra, assicuratevi che l'area sia stata messa in sicurezza e che mentre vengono fatti i fori l'area esterna sia controllata fino a che la foratura non è terminata.

FORI DI INGRESSO E DI USCITA ARIA (P6)

La realizzazione di questi fori deve essere eseguita utilizzando adeguati strumenti (punte di diamante o trapani percussori con regolatore di coppie).

Trovate il centro dei fori precedentemente tracciati, utilizzate una fresa a tazza con un diametro di 200 mm per forare i due buchi per l'ingresso e l'uscita

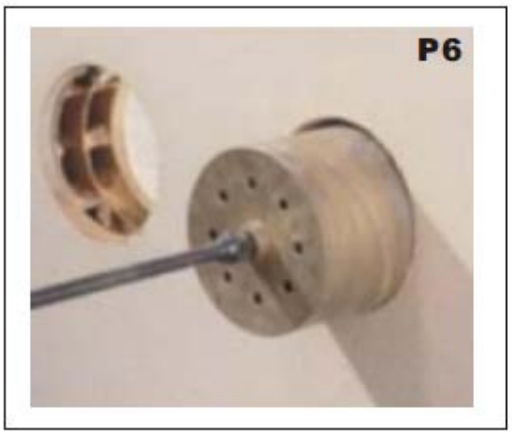

E' fondamentale che i fori abbiano una leggera inclinazione verso il basso di 3-5 gradi per evitare il riflusso di acqua dai tubi. (Vedi immagine P7)

Interno Esterno

FORI DI SCARICO (P8)

Questo condizionatore è dotato di un sistema per espellere automaticamente l'acqua di condensa. Leggere attentamente le seguenti istruzioni.

Realizzate un foro sulla parete di circa 30 mm di diametro, come indicato sul foglio della dima di installazione nella corrispondente posizione. L'acqua verrà smaltita per gravità; **Per questo motivo è essenziale che la linea di scarico abbia un'inclinazione minima verso il basso di almeno 3 gradi lungo tutta la sua lunghezza.** Questa soluzione vi consente di scaricare l'umidità condensata in un luogo adatto così da non causare problemi ai vostri vicini.

Questo metodo di scarico è di uso comune e prevede che il tubo di scarico sia rivolto verso l'esterno dove non vi sono problemi per collegarlo o scaricarlo; questa soluzione è adatta sia in caso di temperature esterne molto calde che molto fredde.

FORI PER STAFFA DI SUPPORTO (P9)

Eseguire i fori per l'ancoraggio della staffa di supporto alla parete utilizzando preferibilmente i 26 fori con diametro da 8 mm mostrati con colore nero sulla dima. Poiché l'unità viene installata sulla parte alta della parete, si raccomanda che tutti i fori vengano fissati con bulloni di ancoraggio.

2.4 FISSAGGIO DELLA STAFFA DI SUPPORTO (P10)

Inserire i tasselli in plastica nei fori per la staffa da parete ed allinearli con la parete. Fissare poi le viti l'una dopo l'altra. Non fissare le due viti sulla parte alta.

Le viti di fissaggio richiedono fori da 8mm; il muro va controllato per determinare se le viti fornite sono utili o se è necessario utilizzare un tipo differente di ancoraggio. Il produttore non è responsabile in caso di mancata stima della coerenza strutturale dell'ancoraggio, durante la fase di installazione.

2.5 FISSAGGIO DELLE GRATE

Dopo aver fatto i fori, occorre posizionare sulla parete le griglie in plastica fornite con il condizionatore.

1. Quando le grate sono di facile accesso, potrete fissarle dall'esterno; raccomandiamo di fissarle alla parete con tasselli e viti con un diametro di 6 mm e di tenere le alette in posizione verticale.

(Vedi P11)

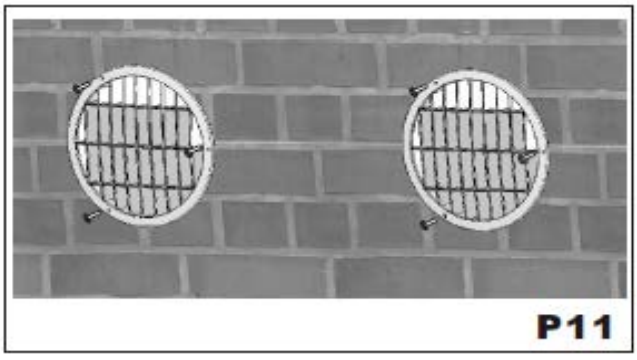

2. Quando il condizionatore è installato in un punto alto ed è impossibile raggiungere le grate dall'esterno, potrete fissarle dall'interno.

Mettere il silicone intorno ai punti di contatto della griglia, come in Fig. 17. Poi piegare la parte esterna della grata a metà, inserite il vostro braccio all'interno del foro con la grata. Rilasciatela e tiratela verso di voi. Con un po' di pazienza e manipolazione, le 2 griglie si inseriranno sull'estremità dei fori. (Vedi P12, 13,14)

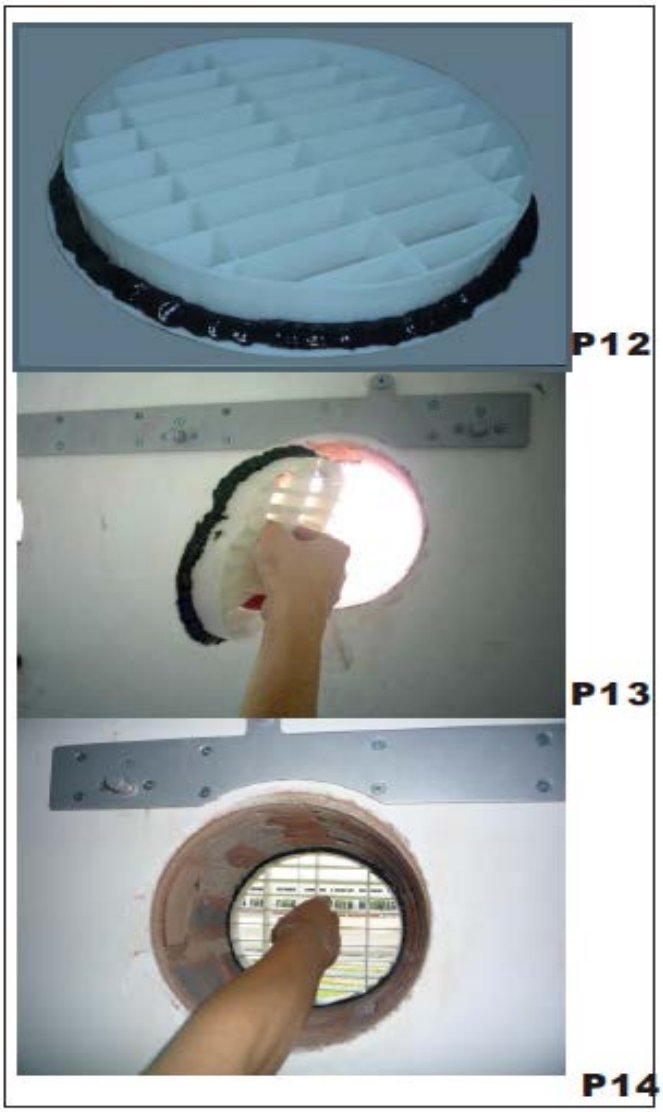

Dopo aver fissato la griglia esterna, possiamo iniettare più gel all'interno dello spazio tra la griglia e la parete. (Vedi P 15,16)

P15

P16

Il gel al silicone nero è utilizzato solo come riferimento, possiamo utilizzare anche silicone bianco o trasparente per fissare la griglia esterna. (Vedi P 17)

P17

2.6 FISSAGGIO DEL FOGLIO IN PLASTICA E DELL'ISOLANTE

Dopo aver fissato la griglia esterna, inserite nei fori il foglio in plastica con l'isolante, fornito con il condizionatore. I fogli devono essere 107 mm più corti rispetto allo spessore della parete. (Vedi P 18)

Utilizzare un normale taglierino per questa operazione. (Vedi P19)

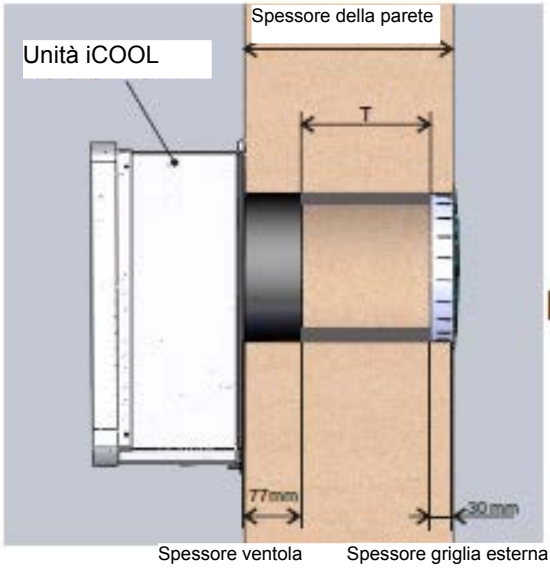

P18

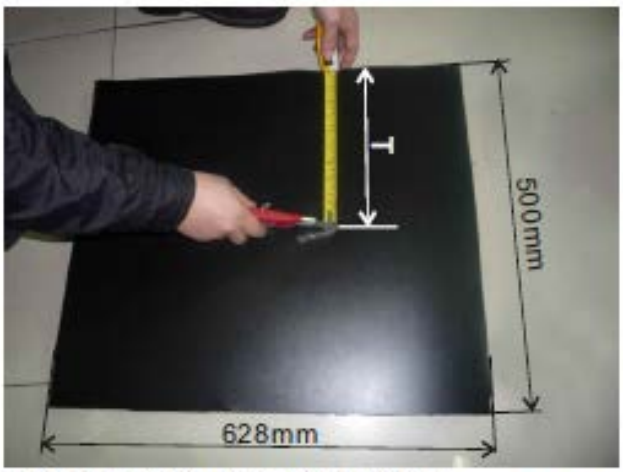

FOGLIO IN PLASTICA CON ISOLANTE

P19

Arrotolare il foglio ed inserirlo nel foro, facendo attenzione al fatto che il punto di giunzione tra i due lembi sia sempre rivolto verso l'alto. (Vedi P21)

2.7 COLLEGAMENTO DEL TUBO DI SCARICO

Collegate il tubo di scarico (dal terminale in gomma) al condizionatore (lato posteriore) dopo aver scollegato il tappo nero in gomma (vedi P22). Questa soluzione vi consente di scaricare l'umidità condensata in un luogo adatto così da non causare problemi ai vostri vicini.

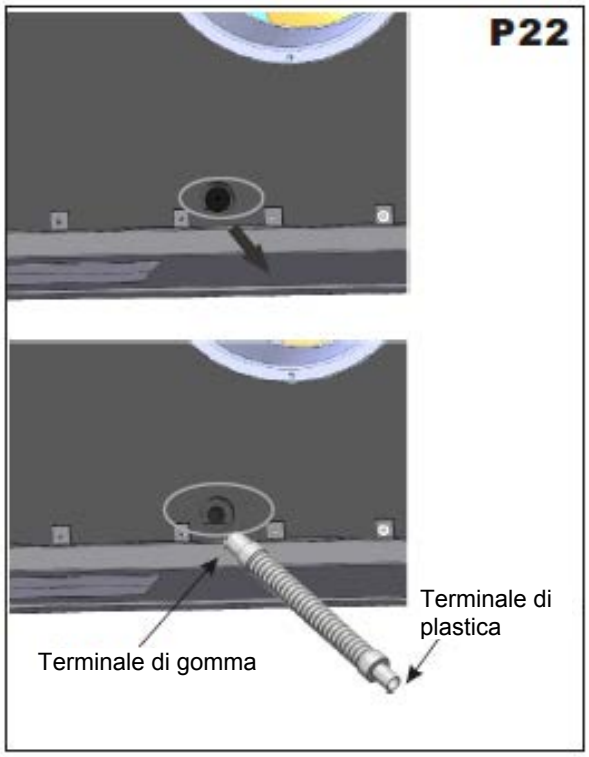

1. Quando la macchina viene installata in zone con un clima normale o un'area calda, possiamo collegare il tubo di scarico all'esterno conferendogli un apposita collocazione. (Vedi P23)

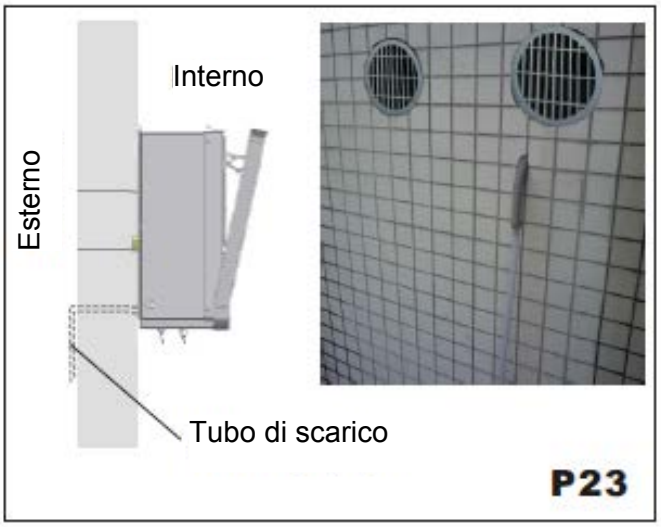

2. Quando la macchina viene installata in una zona molto fredda, l'acqua del tubo di drenaggio rischia di ghiacciarsi facilmente in inverno, pertanto è possibile incassare il tubo all'interno della parete e collegarlo ad uno scarico adeguato. (Vedi F24)

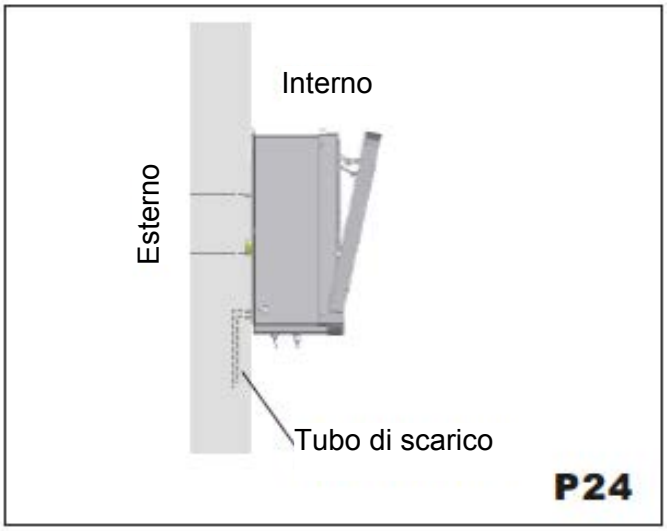

2.8 FISSAGGIO DEL CONDIZIONATORE SULLA STAFFA

Dopo aver nuovamente controllato che la staffa di fissaggio sia ben bloccata alla parete e che vi siano tutte le predisposizioni per il collegamento elettrico e lo scarico della condensa, fissate il condizionatore alla sua staffa di supporto. (Vedi P25)

Sollevarlo leggermente dal basso, cercando di inserire gli anelli delle ventole esterne nei due grandi fori sulla parete. (Vedi P26). Il condizionatore ora può essere spinto saldamente contro la parete, poi sollevare l'unità ed assicuratevi che la parete posteriore del condizionatore sia perfettamente adiacente al muro senza fessure.

(Vedi P27)

Osservate attentamente la macchina, per assicurarvi che il pannello isolante nero sia perfettamente adiacente alla parete e non vi siano fessure o inclinazioni.

Fissare le due viti sulla parte alta della macchina, per assicurarvi che l'unità sia ben installata (Vedi

P25

P26

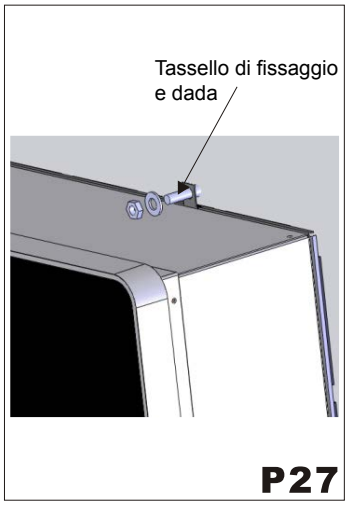

P27

⚠ Questa macchina non va installata nelle lavanderie.

Questo dispositivo deve essere installato in modo da poter accedere alla presa di alimentazione.

Questo dispositivo deve essere installato conformemente alle norme di sicurezza vigenti nel

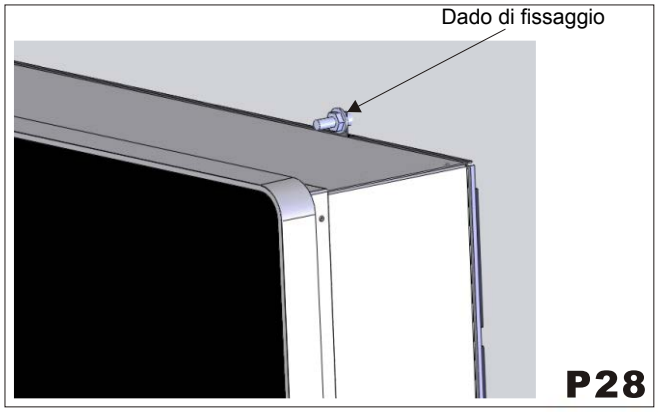

P28

P29

2.9 COLLEGAMENTO DELLA SPINA DI ALIMENTAZIONE

1. Per ogni unità è predisposta una spina di alimentazione sul lato sinistro (P30). Collegare la spina alla presa ed attivare l'unità.

P30

2. Per fini estetici durante l'installazione potremmo cambiare il collegamento della spina di alimentazione con un'altra modalità.

—Sul retro dell'unità c'è un foro per il cablaggio, potrete tagliare il materiale isolante sul retro, e collegare di conseguenza il cavo aggiuntivo. Fate solo attenzione durante l'operazione, e non danneggiate i fili. Per le dimensioni del foro, potrete fare riferimento alla dima. (Vedi P31)-

P31

3.1 INTRODUZIONE ALLE ICONE DEL TELECOMANDO

Icone	Significato	Icone	Significato
	Auto		Velocità ventilatore
	Raffreddamento		Direzione aria
	Deumidificazione		Timer off
	Ventilazione		Timer on
	Riscaldamento		Notturno
	Resistenza elettrica di post riscaldamento		Temp
	Orologio Non in uso		Non in uso

3.2 FUNZIONI DEL TELECOMANDO

① TASTO **MODE**: Seleziona il modo di funzionamento del condizionatore

②TASTO **ON/OFF**: Accende e spegne il condizionatore

③TASTO **UP**: Incrementa la temperatura ed il tempo

④TASTO **DOWN**: Decrementa la temperatura ed il tempo

⑤TASTO **FAN SPEED**: Seleziona la velocità del ventilatore

⑥TASTO **TIMER ON**: Impostazione del tempo in cui il condizionatore si avvierà.

⑦TASTO **TIMER OFF**: Impostazione del tempo in cui il condizionatore si spegnerà

⑧TASTO **OROLOGIO**: Regola l'ora

⑨TASTO **LOUVER SWING**: Selezione diverse direzioni del flusso di aria (non in uso con questa unità)

TASTO⑩**NOTTURNO**: Il condizionatore regolerà automaticamente la temperatura conformemente al ritmo circadiano.

TASTO⑪**RESET**

3.3 MODO RISCALDAMENTO

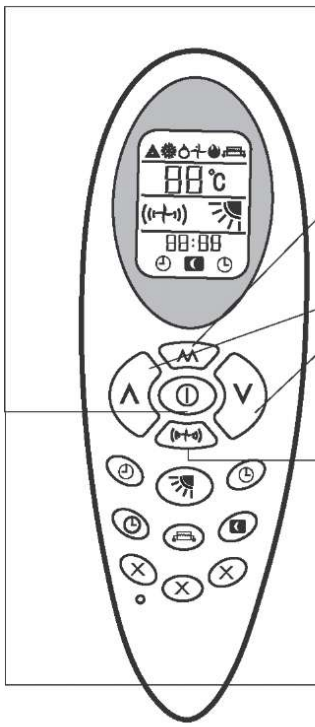

Sequenza delle operazioni

1. Premere il tasto **ON/OFF** "①", il condizionatore si accenderà e funzionerà nell'ultima modalità selezionata prima dello spegnimento.
2. Premere il tasto **MODE** "M", e selezionare il modo di funzionamento riscaldamento " ", il condizionatore funzionerà in modalità riscaldamento.
3. Premere i tasti **UP** "∧" o **DOWN** "∨", per impostare la temperatura desiderata.
4. Premere il tasto **FAN SPEED** " ", per selezionare la velocità della ventola, è bassa, è media, è alta, lampeggiante è automatica. Per il ventilatore automatico, la velocità viene selezionata in base alla differenza tra la temperatura ambiente e la temperatura impostata.
5. Premere il tasto **ON/OFF** "①", per spegnere l'unità. Nel momento in cui questo tasto verrà premuto nuovamente, il condizionatore funzionerà in base a quest'ultima modalità selezionata.

3.4 MODO RAFFREDDAMENTO

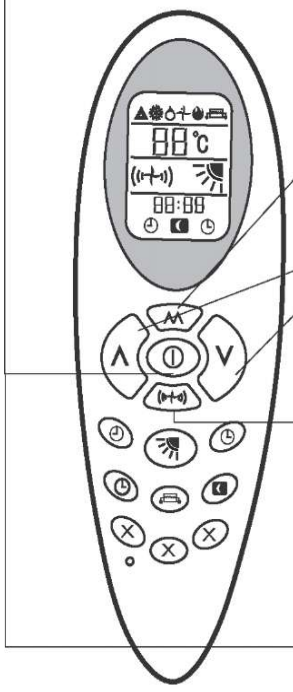

Sequenza delle operazioni

1. Premere il tasto **ON/OFF** "①", il condizionatore si accenderà e funzionerà nell'ultima modalità selezionata prima dello spegnimento.
2. Premere il tasto **MODE**"M", e selezionare il modo di funzionamento raffreddamento " ", il condizionatore funzionerà in modalità raffreddamento.
3. Premere i tasti **UP** "∧" o **DOWN** "∨", per impostare la temperatura desiderata.
4. Premere il tasto **FAN SPEED** " ", per selezionare la velocità della ventola, è bassa, è media, è alta, lampeggiante è automatica. Per il ventilatore automatico, la velocità viene selezionata in base alla differenza tra la temperatura ambiente e la temperatura impostata.
5. Premere il tasto **ON/OFF** "①", per spegnere l'unità. Nel momento in cui questo tasto verrà premuto nuovamente, il condizionatore funzionerà in base a quest'ultima modalità selezionata.

3.5 MODO DEUMIDIFICAZIONE

Sequenza delle operazioni

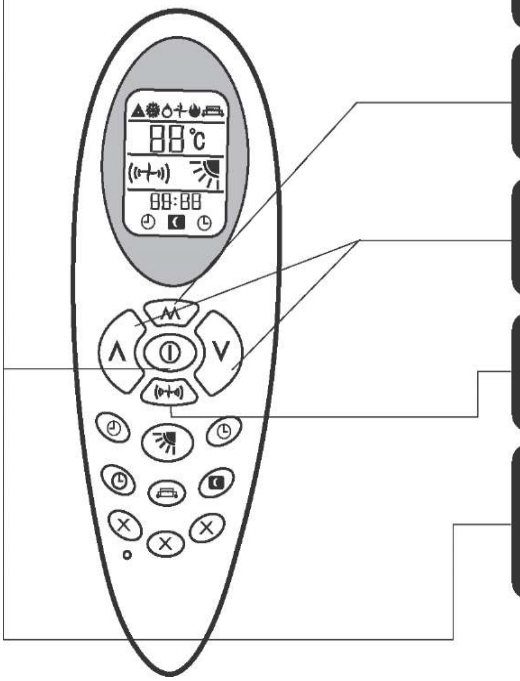

1. Premere il tasto **ON/OFF** "①", il condizionatore si accenderà e funzionerà nell'ultima modalità selezionata prima dello spegnimento.
2. Premere il tasto **MODE** "M", e selezionare il modo di funzionamento deumidificazione " ", il condizionatore funzionerà in modalità deumidificazione.
3. Premere i tasti **UP** "∧" o **DOWN** "∨", per impostare la temperatura desiderata.
4. il tasto **FAN SPEED** " " è disabilitato, la velocità del ventilatore interno è sempre bassa in modalità deumidificazione.
5. Premere il tasto **ON/OFF** "①", per spegnere l'unità. Nel momento in cui questo tasto verrà premuto nuovamente, il condizionatore funzionerà in base a quest'ultima modalità selezionata.

3.6 MODO VENTILAZIONE

Sequenza delle operazioni

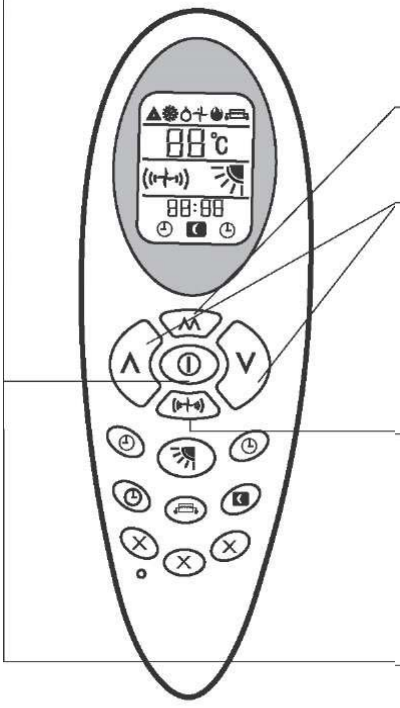

1. Premere il tasto **ON/OFF** "①", il condizionatore si accenderà e funzionerà nell'ultima modalità selezionata prima dello spegnimento.
2. Premere il tasto **MODE** "M", e selezionare il modo di funzionamento ventilazione " ", il condizionatore funzionerà in modalità ventilazione.
3. Premere i tasti **UP** "∧" o **DOWN** "∨", per impostare la temperatura desiderata.
4. Premere il tasto **FAN SPEED**" ", impostare la velocità del ventilatore, è bassa, è media, è alta, lampeggiante è automatica. Per il ventilatore automatico, la velocità viene selezionata in base alla differenza tra la temperatura ambiente e la temperatura impostata.
   Temperatura ambiente-temperatura impostata>5 ℃, alta velocità.
   Temperatura ambiente-temperatura impostata>3 ℃, media velocità. Temperatura ambiente-temperatura impostata>1 ℃, bassa velocità.
5. Premere il tasto **ON/OFF** "①", per spegnere l'unità. Nel momento in cui questo tasto verrà premuto nuovamente, il condizionatore funzionerà in base a quest'ultima modalità selezionata.

3.7 MODO NOTTURNO

Sequenza delle operazioni

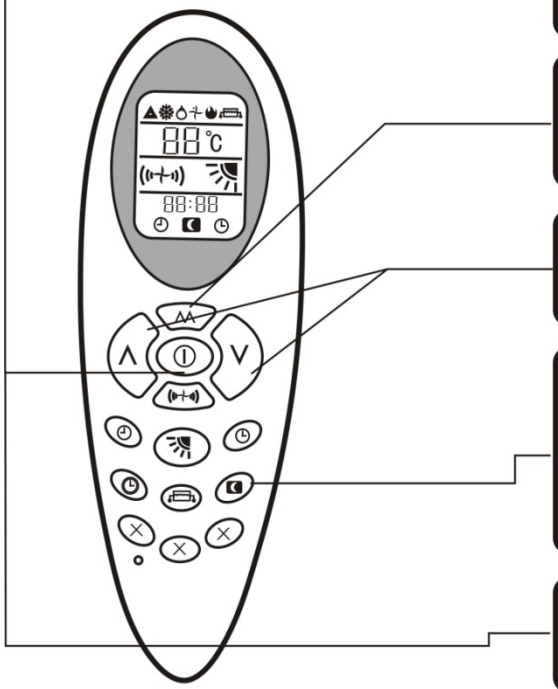

1. Premere il tasto **ON/OFF** "①", il condizionatore si accenderà e funzionerà nell'ultima modalità selezionata prima dello spegnimento.
2. Premere il tasto **MODE**"ᴍ", e selezionare il modo raffreddamento" ❄", riscaldamento" ", auto "▲", il condizionatore funzionerà in base al modo selezionato.
3. Premere i tasti **UP** "∧" o **DOWN** "∨", per impostare la temperatura desiderata.
4. Premere il tasto **NOTTURNO**" " ,sul display del telecomando apparirà la relativa icona, la funzione notturna è stata impostata; premere nuovamente questo tasto per uscire dalla funzione **NOTTURNO**.
5. Se viene lanciata la funzione **NOTTURNO**, la velocità del ventilatore è fissata su bassa velocità.

3.8 MODO AUTOMATICO

Sequenza delle operazioni

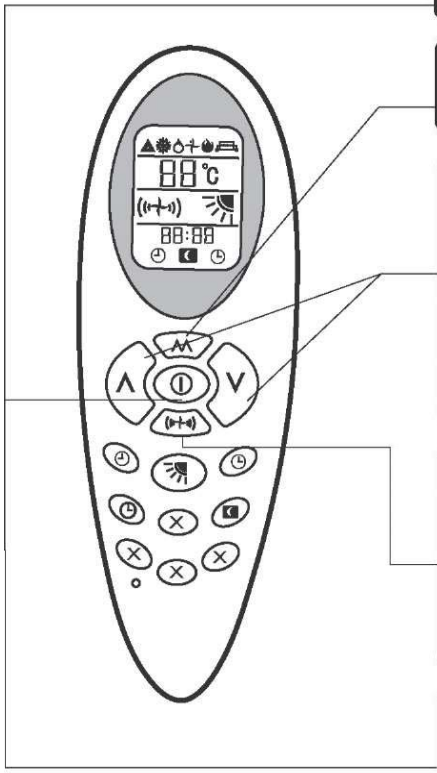

1. Premere il tasto **ON/OFF** "①", il condizionatore si accenderà e funzionerà nell'ultima modalità selezionata prima dello spegnimento.
2. Premere il tasto **MODE**"ᴍ", selezionare il modo automatico "▲", il condizionatore funzionerà in modalità automatica.
3. In funzione della differenza tra la temperatura ambiente e la temperatura impostata, automaticamente il condizionatore sceglierà il modo di funzionamento (raffreddamento, riscaldamento, ventilazione). I tasti per impostare la temperatura **UP** "∧" e **DOWN** "∨" sono disabilitati. Se la temperatura ambiente è ≤20℃, la macchina selezionerà la funzione di riscaldamento. Se la temperatura ambiente è compresa tra i 20 ℃ ed i 25 ℃, la macchina selezionerà la funzione di ventilazione. Se la temperatura ambiente è ≥25℃,la macchina selezionerà la funzione di condizionamento
4. Premere il tasto **FAN SPEED** " ", per selezionare la velocità della ventola, è bassa, è media, è alta, lampeggiante è automatica. Per il ventilatore automatico, la velocità viene selezionata in base alla differenza tra la temperatura ambiente e la temperatura impostata.
5. Premere il tasto **ON/OFF** "①", per spegnere il condizionatore. Nel momento in cui questo tasto verrà premuto nuovamente, il condizionatore funzionerà in base a quest'ultima modalità selezionata.

3.9 SPEGNIMENTO CON TIMER

Sequenza delle operazioni

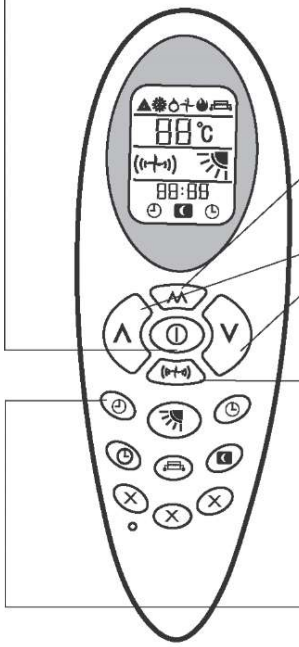

1 Premere il tasto **ON/OFF** "⏻", il condizionatore si accenderà e funzionerà nell'ultima modalità selezionata prima dello spegnimento.

2 Premere il tasto **MODE** "M", e selezionare la modalità desiderata.

3 Premere i tasti **UP** "∧" o **DOWN** "∨", per impostare la temperatura desiderata.

4 Premere il tasto **FAN SPEED**" ((✣))", impostare la velocità del ventilatore, (✣) è bassa, ((✣)) è media, ((✣)) è alta, lampeggiante è automatica. Per il ventilatore automatico, la velocità viene selezionata in base alla differenza tra la temperatura ambiente e la temperatura impostata.

5 Premere il tasto **TIMER OFF** "🕘", ed impostare il tempo trascorso il quale il condizionatore si spegnerà automaticamente. Premere il tasto "Λ" per regolare le ore. Premere il tasto "V" per regolare i minuti. Trascorso questo tempo che avrete impostato, il condizionatore si spegnerà automaticamente. Premendo nuovamente questo tasto prima dello spegnimento del condizionatore, l'impostazione di **SPEGNIMENTO CON TIMER** verrà azzerata.

3.10 ACCENSIONE CON TIMER

Sequenza delle operazioni

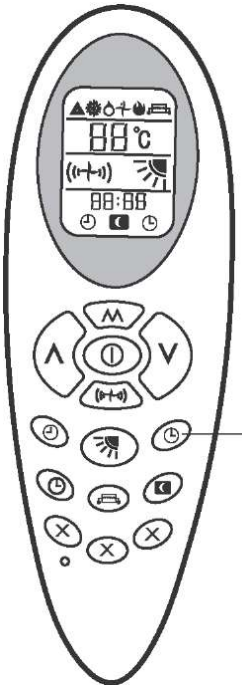

1 Il condizionatore è spento.

2 Premere il tasto **TIMER ON**"🕘", ed impostare il tempo trascorso il quale il condizionatore si accenderà automaticamente. Premere il tasto "Λ" per regolare le ore. Premere il tasto "V" per regolare i minuti. Impostare il **MODO,LA TEMPERATURA,LA VENTILAZIONE,LA VELOCITA' desiderati,** ecc., al raggiungimento del tempo impostato, il condizionatore si accenderà automaticamente. Se il tasto **TIMER ON** viene nuovamente premuto, l'impostazione di **ACCENSIONE CON TIMER** verrà azzerata.

3. 11 FUNZION PANNELLO FRONTALE

Quando l'unità inizia a funzionare, il pannello frontale e le alette si aprono dapprima completamente. Dopo 15-20 secondi, il ventilatore interno ed il compressore dovrebbero funzionare in base alla modalità impostata, mentre il pannello frontale rimanere aperto mentre l'unità è in funzione. Durante il periodo in cui il pannello è aperto, il ventilatore interno non dovrebbe funzionare e di conseguenza non dovrebbe venire fuori aria dal condizionatore.

Se l'unità è chiusa, prima si ferma il ventilatore interno, poi si chiuderanno completamente sia il pannello frontale che le alette di regolazione del flusso.

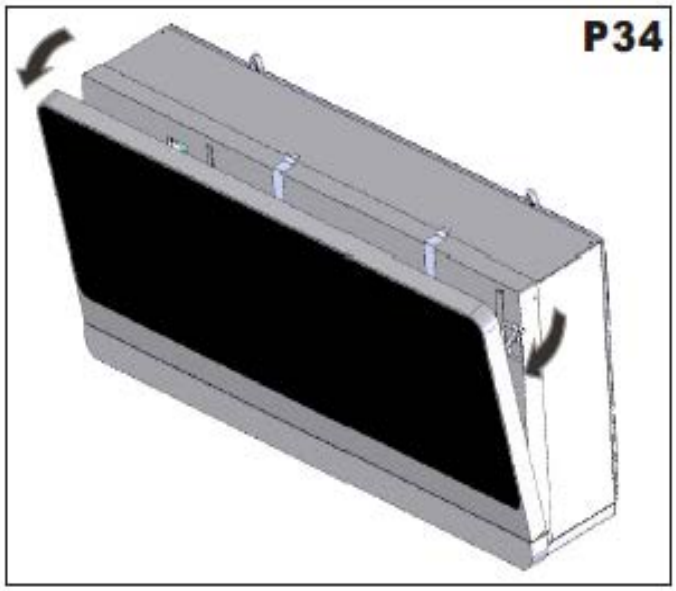

3. 12 INSTALLAZIONE E SOSTITUZIONE DELLE BATTERIE

Aprire l'alloggiamento delle batterie posto sul retro del telecomando, tirando ed alzando il gancio di tenuta dello sportellino.

Inserire la batteria (AAA, 2pz); accertatevi che le polarità vengano rispettate quando inserite le nuove batterie.

Rimontare il pannello per le batterie.

Controllo: Se premendo il tasto ON/OFF "<£>", non appare alcuna icona, installare nuovamente le batterie.

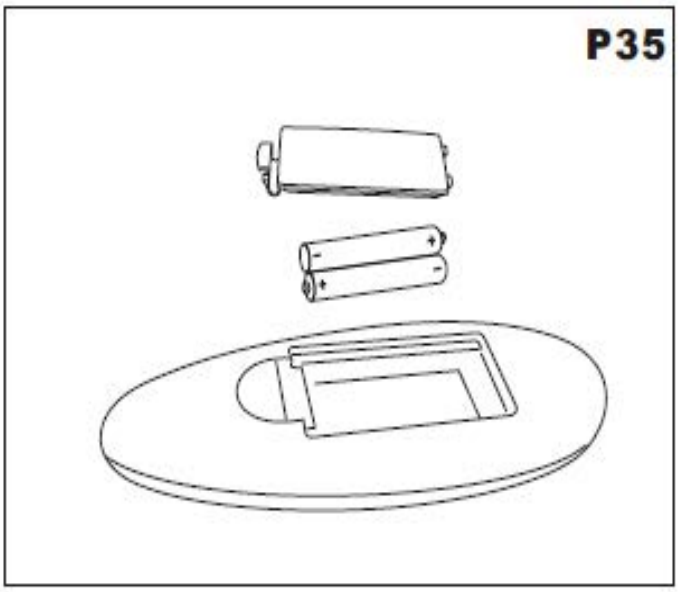

3. 14 MANUTENZIONE (F37. 38, 39) PULIZIA FILTRI:

Il filtro deve essere regolarmente pulito per mantenere il condizionatore in condizioni ottimali di funzionamento. Pulire i filtri ogni due settimane.

Come procedere:

— Togliete la spina dalla presa elettrica.

— Aprire il pannello frontale con le mani.

— Sganciare i supporti del filtro (Vedi P37), tirare fuori la griglia del filtro dalla fessura. (Vedi P38).

— Procedere con il lavaggio (senza acqua calda) e solo quando saranno asciutti riposizionarli allo stesso modo. (Vedi P39)

ATTENZIONE: Non utilizzare il condizionatore senza filtri, perché si potrebbe danneggiare in modo grave.

PULIZIA ESTERNA:

— Togliere la spina dalla presa elettrica.

— Pulire le superfici esterne soltanto con un panno umido.

— Non utilizzare un panno abrasivo o solventi, questi potrebbero danneggiare le superfici.

— Non utilizzare panni eccessivamente bagnati o spugne, in quando la stagnazione dell'acqua potrebbe danneggiare il condizionatore e comprometterne la sicurezza.

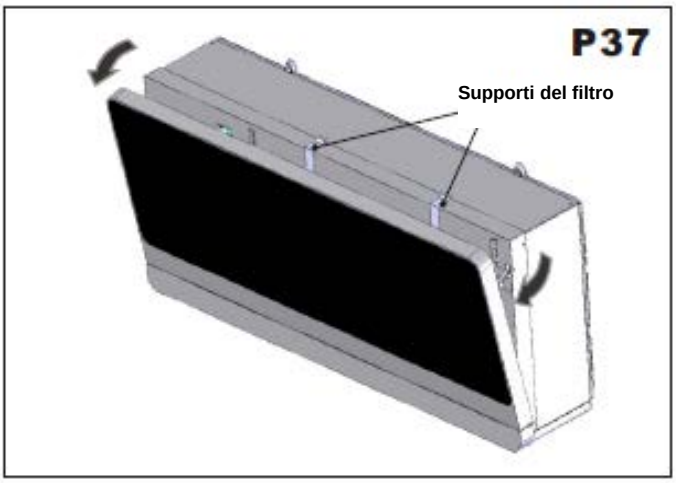

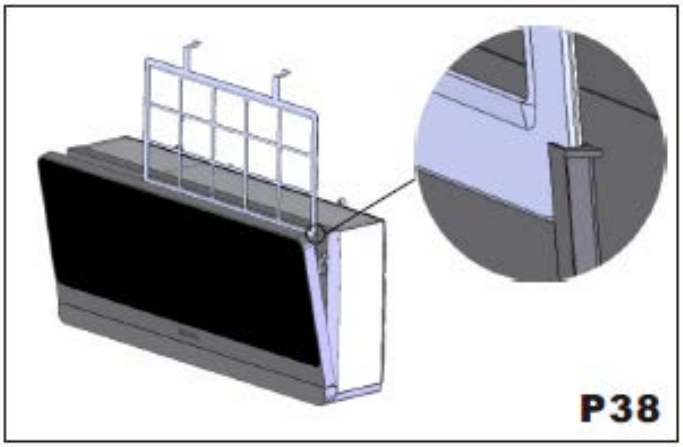

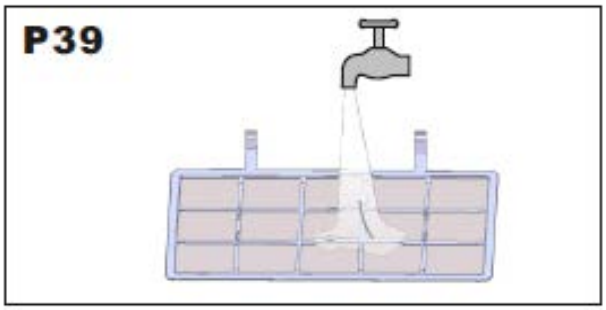

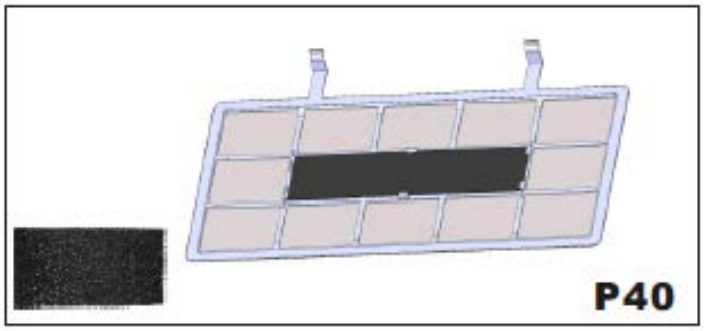

FILTRO AI CARBONI ATTIVI (OPZIONALE)

L'unità potrebbe includere un filtro ai carboni attivi che non solo ha la funzione di eliminare i corpi sospesi che un comune filtro meccanico lascia, ma può eliminare anche corpi estranei come cloro libero, odori, materiali colorati e tossici che sono difficili da filtrare utilizzando un approccio convenzionale. Con il filtro ai carboni attivi, l'aria della stanza sarà fresca e ottimale per la salute del corpo.

Si consiglia di sostituirlo ogni tre mesi, poiché non è possibile lavarlo o pulirlo.

3.15 RISOLUZIONE DEI PROBLEMI

CAUSE DI POSSIBILI PROBLEMI

- Il condizionatore non funziona.
- Il condizionatore non rinfresca la stanza.
- Il condizionatore rilascia un cattivo odore. - Dal condizionatore fuoriesce acqua.
- Il telecomando non funziona.
- Il condizionatore non parte dopo la pausa di accensione prevista di 3 min.

POSSIBILI SOLUZIONI

1.Errato settaggio del timer/Controllare.
2.Problemi di alimentazione elettrica/Chiamare il centro assistenza.
3.Il filtro è sporco/Pulirlo.
4.La temperatura della stanza è troppo alta/ Attendere che la temperatura venga ridotta.
5.La temperatura non è impostata correttamente/Controllare.
6.Le griglie potrebbero essere ostruite/Controllare e rimuovere gli eventuali ostacoli.

- Nella stanza vi è umidità derivante dalle pareti, dai tappeti, dai mobili o simili.
- Installazione errata del condizionatore.
- Errato collegamento del tubo di scarico.
- Batterie scariche.
- Inserimento errato delle batterie nel telecomando.
- Protezione del condizionatore. Attendere 3 minuti ed il condizionatore comincerà a funzionare nuovamente.

Se il cavo di alimentazione è danneggiato, deve essere sostituito dal produttore o da un tecnico o personale qualificato per evitare danni.

La temperatura di esercizio massima per il condizionatore: (raffreddamento massimo: esterno DB43°C/ WB26°C,interno DB32°C/WB23°C; riscaldamento minimo: esterno DB-5°C/WB-6°C, interno Db20°C)

Questo dispositivo non è destinato all'utilizzo da parte di persone (inclusi i bambini) con ridotte facoltà fisiche, sensoriali o mentali, nonché da persone prive di sufficiente esperienza e/o conoscenza dello stesso, se non sorvegliate o istruite in merito all'utilizzo sicuro dell'elettrodomestico, da parte di una persona responsabile della loro sicurezza.

I bambini devono essere supervisionati per assicurarsi che non giochino con questo dispositivo.

ENGLISH

1. 1 INTRODUCTION

Please note: Don't dispose of any packaging until the installation of the air conditioner is completed.

After having removed the packing, check that all the content is intact and complete. (See list of accessories). In the event of missing parts, contact your retailer.

This air conditioner has been designed to cool or heat the air of a room and should only be used for this purpose.

The manufacture can not be held liable for damage caused to property or injury to persons or animals due to incorrect installation, regulation and maintenance or improper use. This air conditioner contains R32 refrigerant, at the end of its life, the disposal of this air conditioner must be accordance with the strict regulation governing the recycling of this product, please operate with caution during the disposal. Please contact your local authority for regulation advice.

Don't switch on before having totally assembled the air conditioner and before installing in its correct operating position.

Before starting the appliance, **check that it is correctly earthed**, **according to the legislation in force in the country concerned**.

1. 2 IMPORTANT SAFETY INSTRUCTIONS

When using electrical appliance, basic safety precautions should always be followed:

Don't place objects on the products or allow objects to obstruct the inlet or outlet openings. Extreme care should be taken when any product is used by, or near children and pets, and whenever the products is left operating and unattended.

Please note:

Before operating the product, remove the air conditioner from its packaging and check if it is in good condition.

Do not let child play with the package, for example the plastic bags.

Do not operate any products with a damaged cord or plug, or after the air conditioner malfunctions, has been dropped, or damaged in any manner.

Return the air conditioner to an authorised service centre for examination and repair to avoid a hazard.

Do not attempt to repair or adjust any electrical or mechanical functions on this air conditioner as this may void warranty, contact your service engineer.

Always operate the product from a power source of the same voltage, frequency and rating as indicated on the product identification plate.

This air conditioner is not intended for use in wet or damp locations.

Do not place the air conditioner near an open flame, cooking or heating appliance, or hot surface.

Do not let the power cord hand over the edge of a table or counter. Arrange the power cord away from an area where it may be tripped over.

Never place the power cord under a carpet or rug. Do not operate the air conditioner in areas where petrol, paint, or other flammable liquid are used or stored.

Do not carry out any cleaning or maintenance or access internal parts until the air conditioner has been disconnected from the mains electricity supply.

Do not alter the safety or regulating devices without the permission and instructions of the air conditioner manufacturer.

Do not pull, remove or twist the electric cable connected to the air conditioner, even if disconnected from the mains electricity supply avoid prolonged direct contact with the flow of the air from the air conditioner and the room being closed with no ventilation for a long period of time.

Repair or maintenance work must be carried out by a service engineer or by qualified technicians in compliance with the instructions given in this booklet. Do not alter the appliance, since hazardous situations could be created while the manufacture of the appliance will not be liable for any damage or injury caused.

This instruction booklet is an integral part of the appliance and should therefore be carefully preserved and always accompany the appliance in the event of transfer to another owner or user or another installation engineer. Should the booklet be damaged or lost, please request an additional.

1.3 RECEIVING THE GOODS

The air conditioner is delivered in a protective packaging and is accompanied by an instruction manual. This manual is an integral part of the air conditioner and should therefore be carefully read and preserved. When the air conditioner is unpacked, please check that the air conditioner and accessory packed are complete and undamaged.

1.4 HANDLING

Be fully aware of the weight of the air conditioner before attempting to lift it. Take all necessary precautions to avoid damaging the product or causing personal injury. It is advisable to remove the packaging only when the air conditioner has been located in the point of installation. Carefully remove the adhesive strips positioned on the air conditioner. Packaging components must be tidied up correctly and not left within reach of children, since they are hiding of danger.

1.5 LIST OF ACCESSORIES(P0)

1. REMOTE CONTROL
2. REMOTE CONTROL HOLDER
3. DRAINAGE PIPE
4. EXTERNAL GRATING
5. KIT OF SCREWS
6. INSTRUCTION MANUAL
7. PAPER TEMPLATE FOR WALL DRILLING
8. PLASTIC SHEET WITH INSULATION（2pcs） 628x500x15mm
9. FRESH AIR PIPE（OPTIONAL）
10. RUBBER CAP

（SEE P0）

iCOOL 2.3 can be connected only to a supply with system impedance no more than 0.216 ohm. In case necessary, please consult your supply authority for system impedance information.

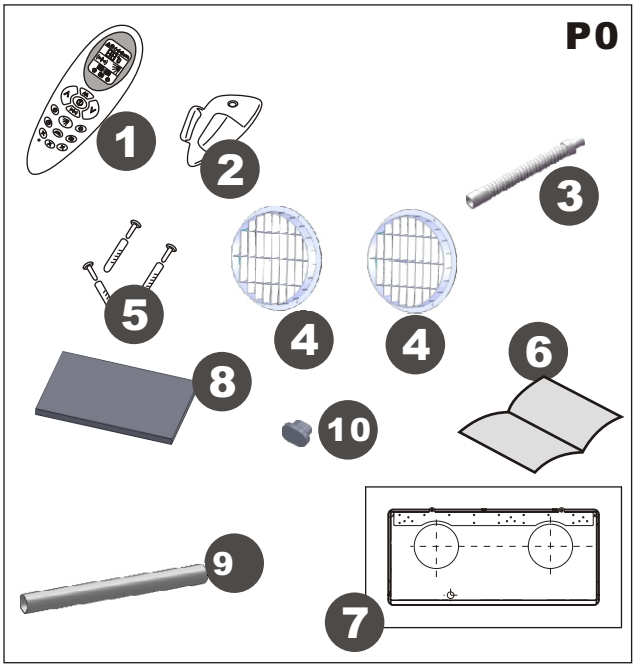

This product has been manufactured to comply with 2006/95/EC and with amendments 92/31/EEC and 93/68/EEC.

DISPOSAL: Do not dispose this product as unsorted municipal waste. Collection of such waste separately for special treatment is necessary.

Any batteries used in the remote control contain materials, which are hazardous to the environment. They must be removed from the remote control when they reach the end of their life and disposed of responsibly.

1.6 TECHNICAL FEATURES(P1,P2)

Model	iCOOL
Cooling capacity * W (BTU/h)	2360（8000）
Heating capacity * W (BTU/h)	2450（8360）
Rated voltage (V)	230
Absorbed power in cooling* (W)	904
Absorbed current in cooling* (A)	3. 9
Absorbed power in heating* (W)	790
Absorbed current in heating* (A)	3. 4
Air flow (m^3/h)	350
Noise level (dB A)	48
Dehumidification capacity* (L/24h)	12. 5
Optional temperature (remote control)	18-30°C
Fuse（T6. 3A）	250V
Refrigerant	R32
Global warmer potential (GWP)	675
Dimensions H/W/D(cm)	43/95/19. 5
Net weight（Kg）	40

*The above datas could be change in order to improve the performances

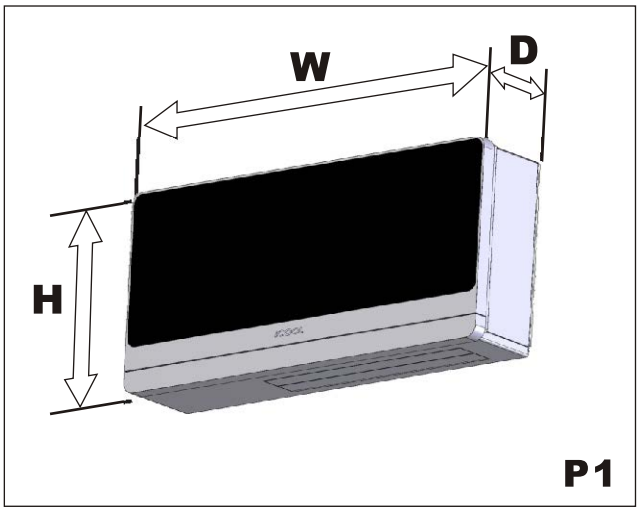

STANDARD TEST CONDITIONS -EN 14511-

OPERATING CONDITIONS IN COOLING AND DEHUMIDIFICATION MODE

-Inside 27°C DB; 19°C WB
-Outside 35°C DB; 24°C WB

OPERATING CONDITIONS IN HEATING MODE

-Outside 7°C DB; 6°C WB
-Inside 20°C DB

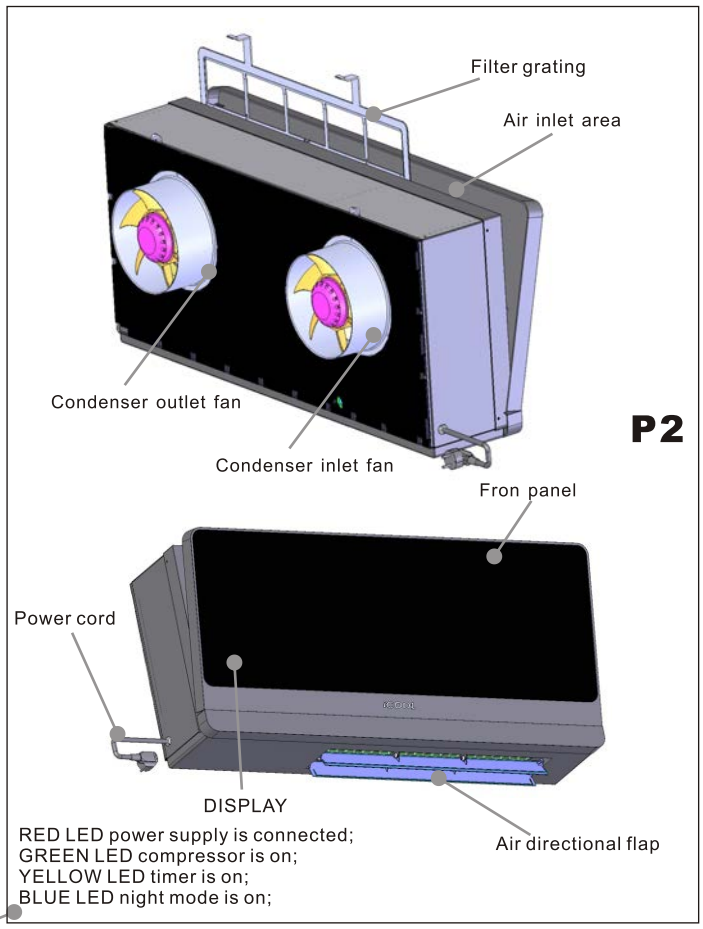

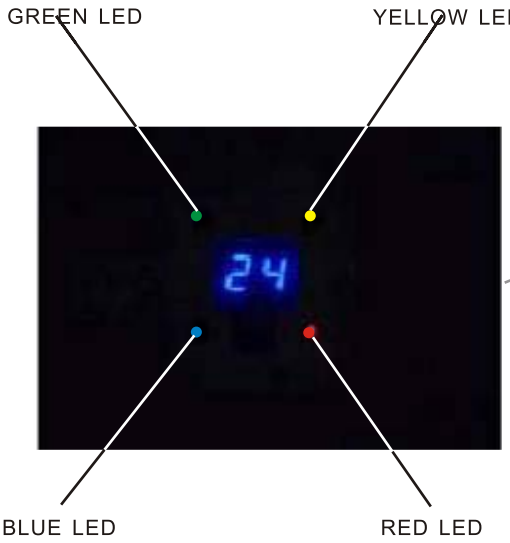

The display will show both setting temperature and ambient temperature. After adjusting the setting temperature, the setting temperature will flash 15 times on the display, then the display will show the ambient temperature for 70 seconds. After that, the display will be off until next adjustment.

2.1 POSITIONING THE AIR CONDITIONER (P3)

To maintain the best performance from your air conditioner, prevent breakdowns or hazards, you must position it correctly. Please follow the guidelines and instruction below in full, as failure to do so could cause potential installation problems.

The air conditioner must be installed on an exterior wall that has access to the out side with a minimum of 2 meters clearance to the outside. (See image P3)

The air conditioner must be fitted leaving room all around as illustrated in the paper template.

The wall on which the air conditioner is installed must be sturdy and able to withstand the weight fo the air conditioner.

After determining the best place for installation as described above, please check to ensure that the wall can be drilled in the chosen area without interfering with other structures or installations (beams, piers, pipes, wires, etc.).

Please also ensure that there are no obstacles on the outside of the wall, which may obstruct air circulation through the drilled holes, for example: (plants and their leaves, slats or panelling, drain pipes, overflows and gratings, etc.). Any obstruction could interfere with the correct performances of the air conditioner.

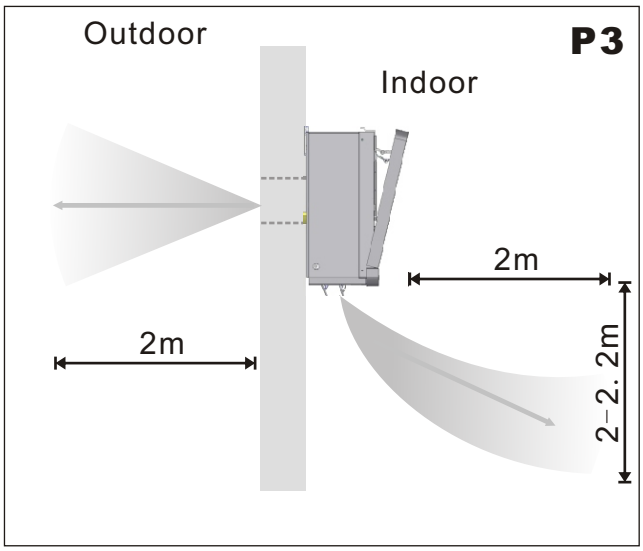

P3

2.2 PAPER TEMPLATE (P4)

Fasten the template to the wall once the following guidelines have been thoroughly checked.

Do not drill any holes until you are completely confident that there are no obstacles in the area you wish to drill and there are no obstructions, which could be hidden by the construction of the wall, for example: electrical wiring, water&gas pipes or supporting lintels or beams.

Ensure that a spirit level is used, as the air conditioner must be level.

Follow the installation instructions in full.

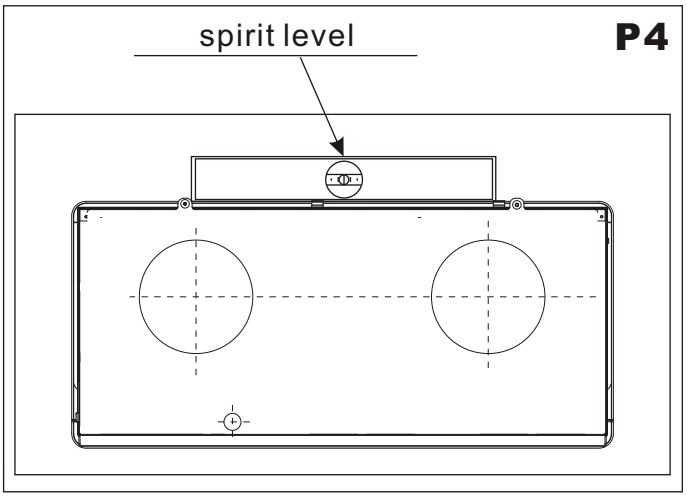

P4

Fasten the template to the wall taking care to check the distance from the floor or ceiling.

Use a pilot drill to mark the centre of each core hole to be drilled. (See image P5)

P5

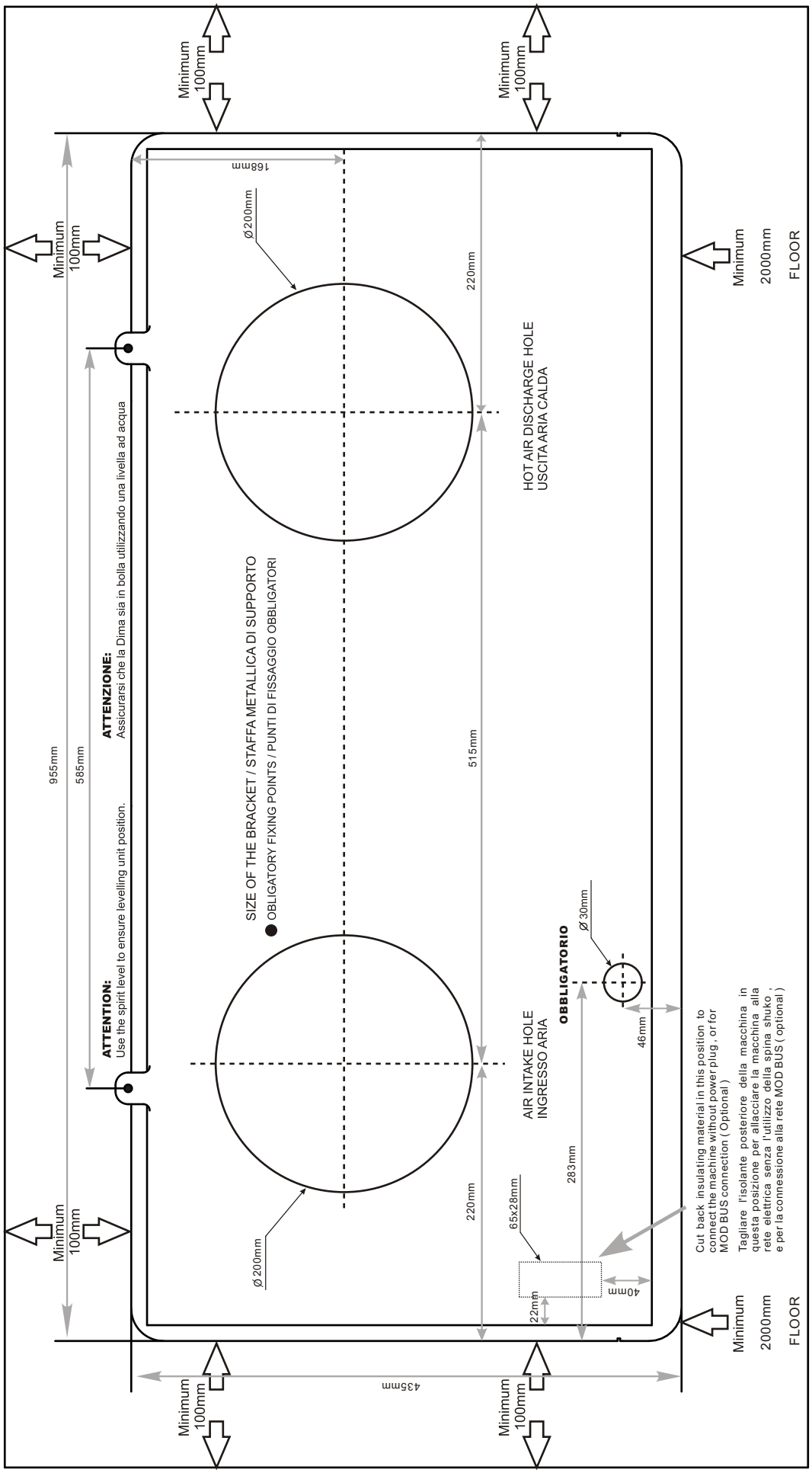
Minimum 100mm
Minimum 100mm
Minimum 100mm
Minimum 100mm
Minimum 100mm
Minimum 2000mm
FLOOR
Minimum 2000mm
FLOOR
168mm
Ø 200mm
220mm
HOT AIR DISCHARGE HOLE
USCITA ARIA CALDA
955mm
585mm
ATTENTION:
Use the spirit level to ensure levelling unit position.
ATTENZIONE:
Assicurarsi che la Dima sia in bolla utilizzando una livella ad acqua
SIZE OF THE BRACKET / STAFFA METALLICA DI SUPPORTO
OBLIGATORY FIXING POINTS / PUNTI DI FISSAGGIO OBBLIGATORI
515mm
AIR INTAKE HOLE
INGRESSO ARIA
OBBLIGATORIO
Ø 30mm
46mm
283mm
220mm
65x28mm
40mm
22mm
Ø 200mm
435mm
Cut back insulating material in this position to connect the machine without power plug, or for MOD BUS connection (Optional)
Tagliare l'isolante posteriore della macchina in questa posizione per allacciare la macchina alla rete elettrica senza l'utilizzo della spina shuko , e per la connessione alla rete MOD BUS (optional)

2.3 DRILLING THE WALL (P6, 7, 8, 9)

Please note: If you are drilling the hole above ground floor level, please ensure that an area has been secured and while the holes are drilled the outside area is supervised, until drilling has been completed.

INTAKE AND OUTLET HOLES (P6)

This operation should be carried out using the proper tools (diamond tip or core borers drills with high twisting torque and adjustable rotation speed).

Find the holes center drilled before, use a core boring head having a diameter of 200mm to drill the two holes for intake and outlet the air.

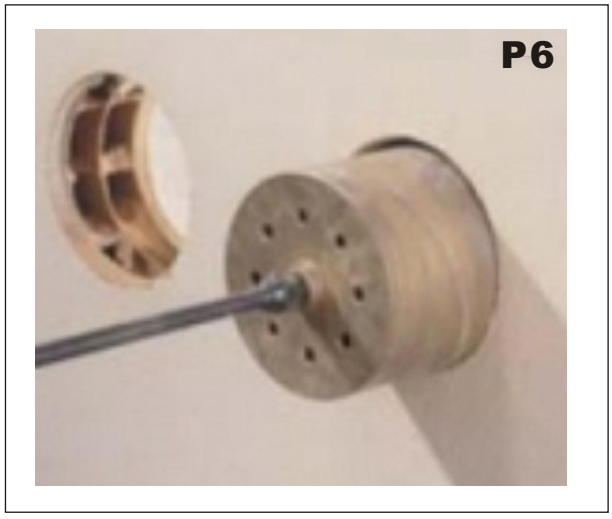

It is recommended that the holes must have a slightly downward inclination of 3-5 degrees to prevent any backflow of water from the pipes. (See image P7)

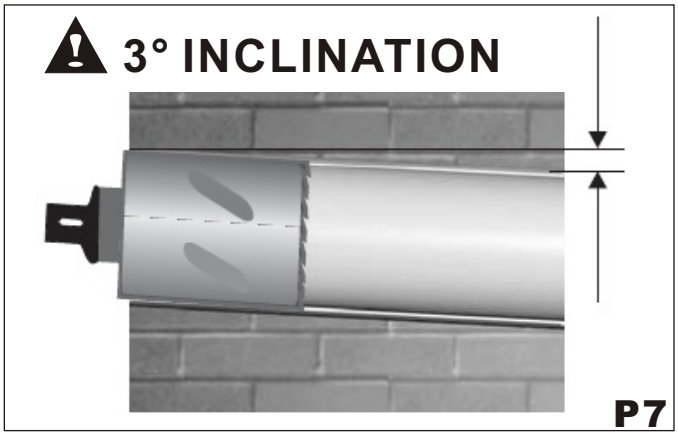

Indoor Outdoor

DRAINAGE HOLE (P8)

This air conditioner has a system to drain the condensate moisture automatically. Please read carefully the following instruction.

Drill a hole through the wall measuring 30mm in diameter in the position shown in the paper template, marked the center before. Drainage occurs by gravity. **For this reason, it is essential for the drain line to have a minimum downward inclination at least 3 degrees throughout its length**. With this solution, you can drain the condensate moisture to a suitable place to do not cause any problems to your neighbours.

This drainage method is more common use, and the discharge pipe goes outside where there is no problem to connect or to discharge it, this solution is OK for hot country and normal cold temperature outside.

WALL BRACKET HOLES (P9)

Drill the holes for anchoring the fastening bracket to the wall using preferably the 26 holes with 8mm diameter showed in black on the paper template. As the unit is installed on high wall, it is recommended that all the holes should be fixed with anchor bolts.

2.4 FASTENING THE ANCHORS(P10)

Insert the concrete anchors into the holes for the unit, and tighten them inside the wall.

The anchor bolts provided require 10mm holes; the wall should be inspected to determine if provided bolts are useful or if it is necessary to use a different anchorage. The manufacture is not liable in case of underestimation of the structural consistency of the anchorage made at the time of installation.

Concrete anchors **P10**

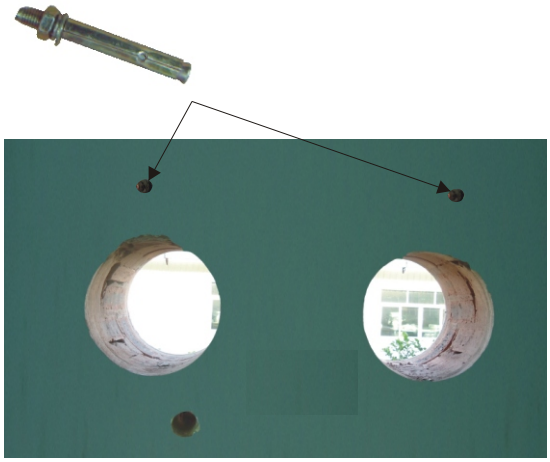

2.5 FITTING THE GRATINGS

After drilling the holes, the plastic gratings supplied with air conditioner need to be fitted on the wall.

1. When gratings is easy accessibility, you could fix the gratings from outside, it is recommended to fasten it to the wall with wall plugs and screws with a diameter of 6mm, and keep the fins in vertical position. （See P11 ）

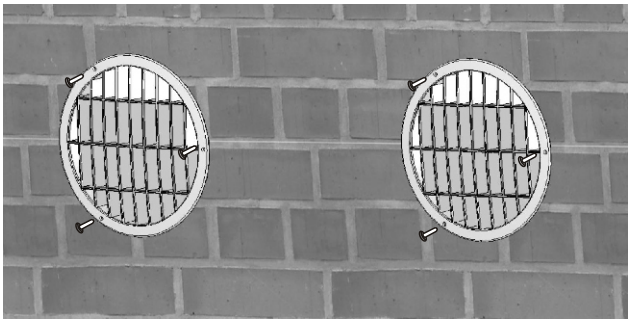

P11

2. When the air conditioner is installed in the high space, and impossible to reach the gratings from outdoor side, you could fix the gratings from inside.

Put the silicon gel around of the soft grating, like Fig17. Then fold the outer grating in half, insert your arm inside the hole with the grating. Let the grating unfold and pull the grating toward you. With a little patience and manipulation, the 2 gratings will fit the end of the holes. （See P12, 13, 14）

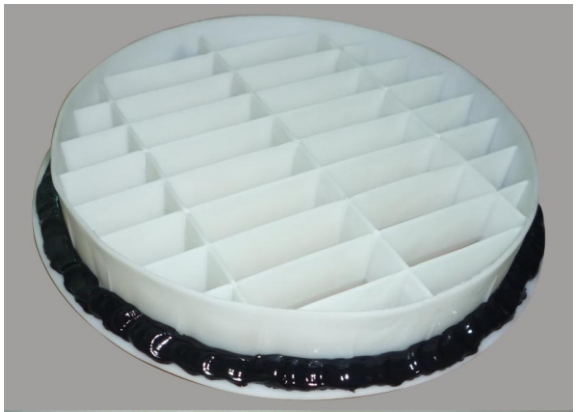

P12

P13

P14

After fixing the outside grating, we could inject more gel inside the space between the grating and wall. (See P15, 16)

P15

P16

The black silicon gel is just for reference, we could use white or transparent color gel to fix the outdoor grille. (See P17)

P17

2.6 FIXING PLASTIC SHEET AND INSULATION

After fixing the outside grating, insert the plastic sheet with insulation supplied with the conditioner into the holes. The sheets must be 107mm shorter than the thickness of the wall. (See P18)

Use an ordinary cutter for the operation. (See P19)

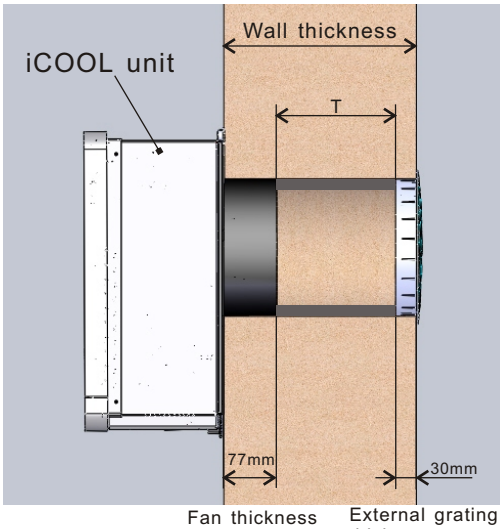

P18

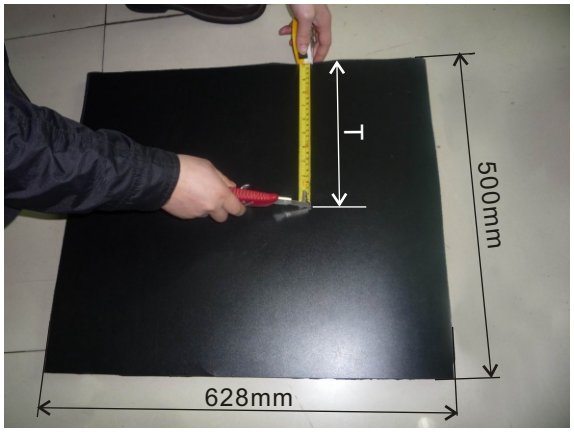

PLASTIC SHEET WITH INSULATION

P19

Roll the sheet and insert it into the hole, paying attention to the splicing line, which must always face up wards. (See P21)

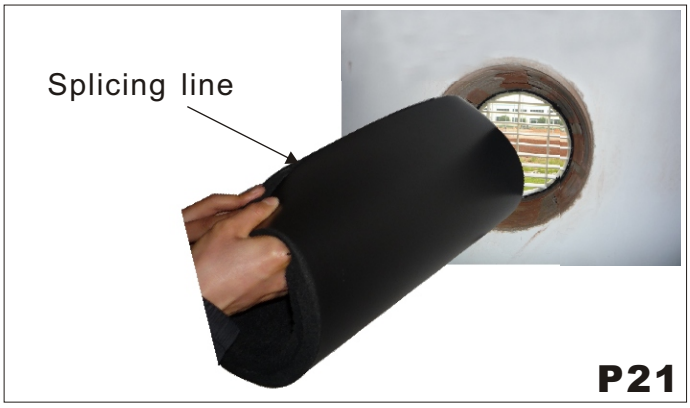

2.7 CONNECTING DRAINAGE PIPE

Connect the drain pipe (from rubber terminal) to the air conditioner (back side) after unplugged the black rubber cup (see P22). With this solution, you can drain the condensate moisture to a suitable place to do not cause any problems to your neighbours.

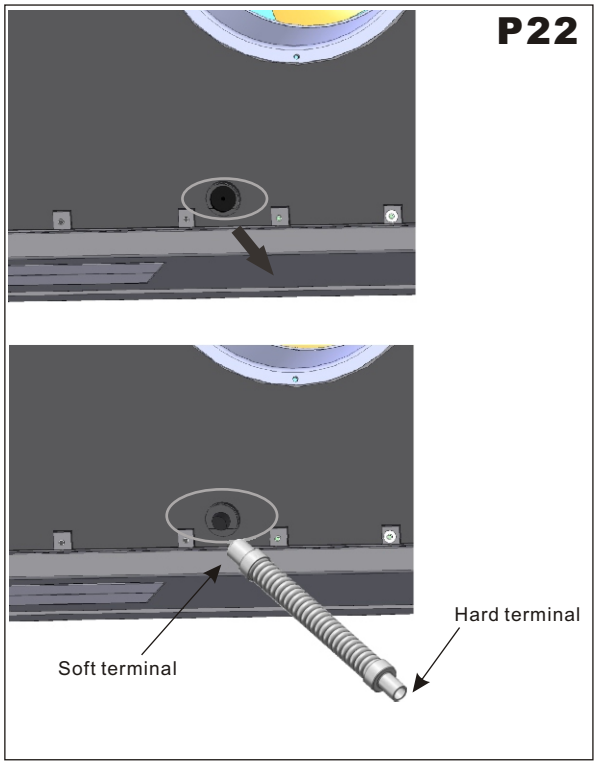

1. When the machine is installed in normal climate or hot area, we can connect the drainage pipe to outside, with a proper place. (See P23)

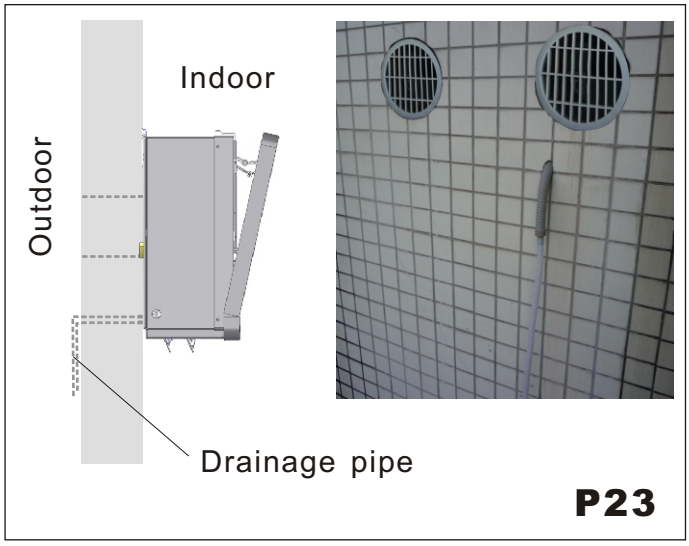

2. When the machine is installed in very cold area, the water in drainage pipe is frozen easily in winter, we could connect the drainage pipe inside the wall, and connect with a proper place. (See P24)

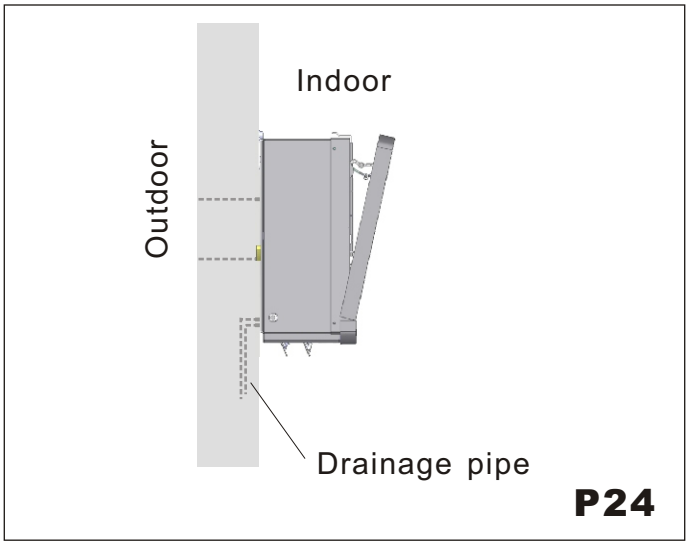

2.8 FITTING THE AIR CONDITIONER ON ANCHORS

After checking again that the fastening anchors are securely fastened to the wall, and that any necessary preparations for electric connection and condensate drainage have been made, fasten the air conditioner to its supporting anchors. (See P25)

Lift it up by holding the sides at the bottom, slightly insert the outside fan rings into the two big holes on the wall. (See P26) The air conditioner can now be pushed firmly against the wall, then lift the unit and make sure the anchors and unit match well. (See P27)

Inspect carefully the installation to make sure that the insulating back panel must fit firmly against the wall and there are no fissures at the back of the air conditioner.

Fixing two nuts with top of the machine, to make sure the unit is installed well. (See P28, 29)

P25

P26

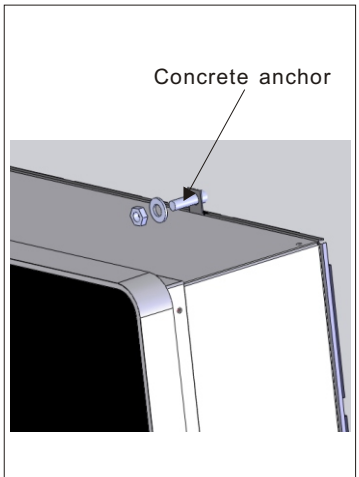

P27

The appliance shall not be installed the laundry.

The appliance must be positioned so that the plug is accessible.

The appliance shall be installed in accordance with national wiring regulations.

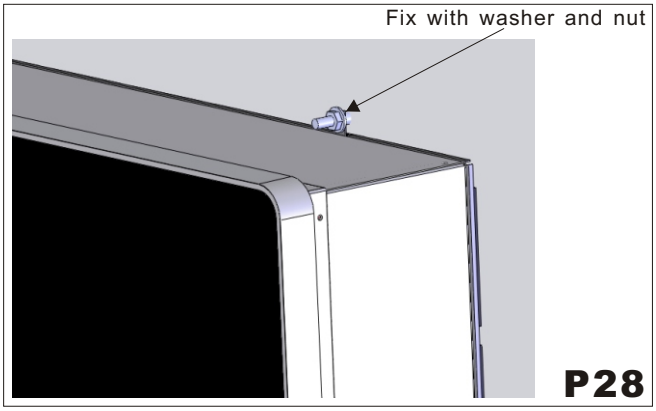

P28

P29

2.9 POWER CORD CONNECTION

1. For every unit, there would be a power cord on the left side(P30). Connect the plug with the socket, and operate the unit.

P30

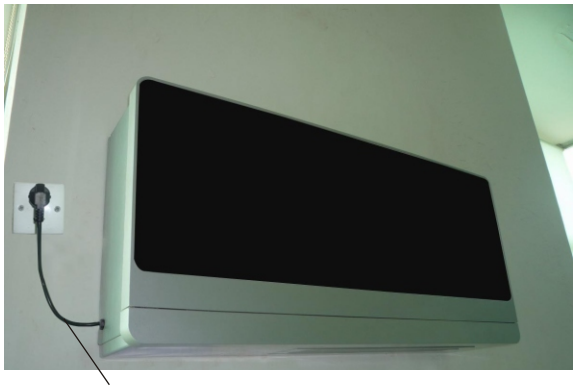

2. For aesthetic purpose during the installation, we could change the power cord connection solution with another way.

--On the back of the unit, there is a hole for the wire connection, you can cut the back insulation material, then connect the additional wire accordingly. Just be careful with the operation and do not damage the wires. About the hole dimension, you can check the paper template. (See P31)

P31

3.1 INTRODUCTION OF LCD ICONS

Icons	Meaning	Icons	Meaning
	Auto		Fan speed
	Cooling		Airflow direction
	DRY		Timer off
	Fan		Timer on
	Heating		Sleep
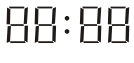	Clock		TEMP
	Not Used		

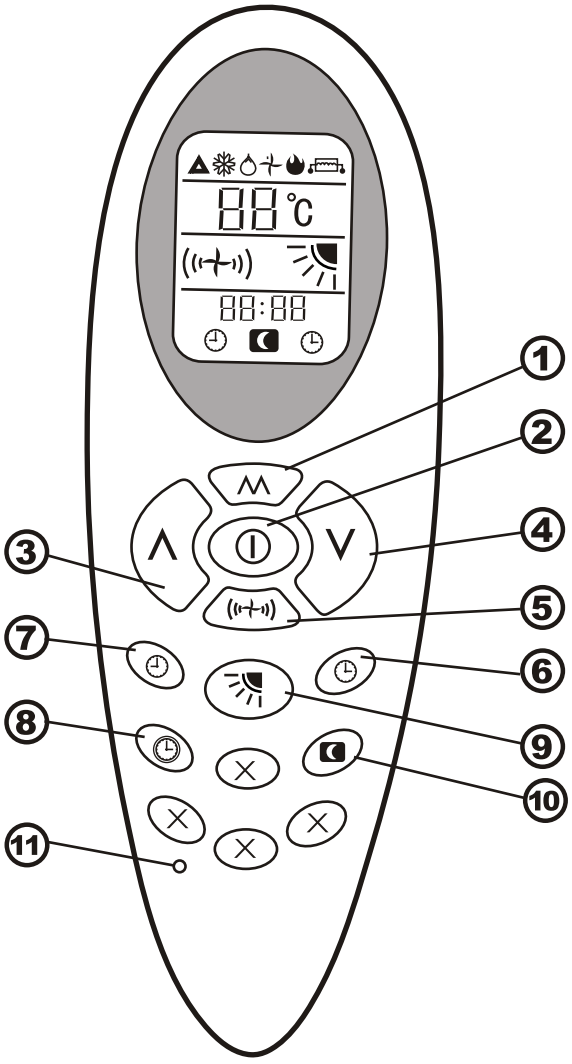

3.2 REMOTE CONTROL FUNCTIONS

① **MODE** BUTTON: Set up the air conditioner operating mode

② **ON/OFF** BUTTON: Turn on or turn off the air conditioner

③ **UP** BUTTON: Increase the temperature and time

④ **DOWN** BUTTON: Decrease the temperature and time

⑤ **FAN SPEED** BUTTON: Set up the fan speed.

⑥ **TIMER ON** BUTTON: Set up the time the air conditioner starts.

⑦ **TIMER OFF** BUTTON: Set up the time the air conditioner stops

⑧ **CLOCK** BUTTON: Adjust the clock

⑨ **LOUVER SWING** BUTTON: Adjust the airflow direction

⑩ **SLEEP** BUTTON: Automatically adjusting the setting temperature according the circadian rule.

⑪ **RESET** BUTTON

3. 3 HEATING MODE

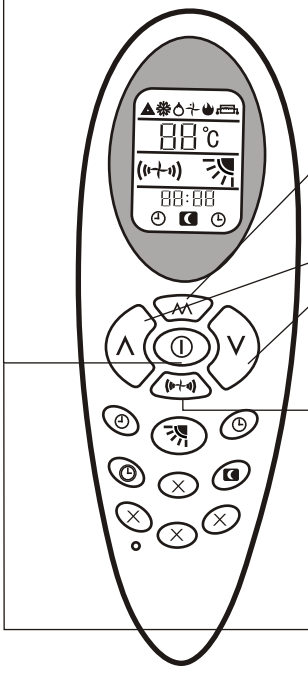

Sequence of the operations

1. Press the **ON/OFF** button "⏻", switch on the air conditioner, it will run by memory mode.
2. Press the **MODE** button "MODE" set up the mode to heat "🔥", the air conditioner will run in heating.
3. Press **UP** "∧" or **DOWN** "∨" button, to adjust the setting up temperature
4. Press the **FAN SPEED** button "((+))", set up the fan speed (+) is low speed, ((+)) is middle speed, ((+)) is high speed, ((+)) (flashing) is auto speed. For auto fan , the speed is chosen by the difference of room temperature and setting temperature.
5. Press the **ON/OFF** button "⏻", switch off the air conditioner. Next time when this button is pressed, the air conditioner will operates in this mode by memory.

3. 4 COOLING MODE

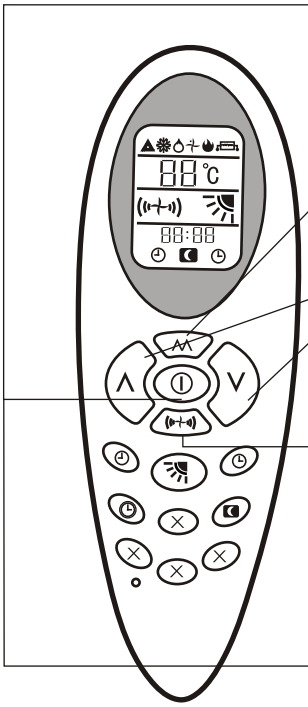

Sequence of the operations

1. Press the **ON/OFF** button "⏻", switch on the air conditioner, it will run by memory mode.
2. Press the **MODE** button "MODE" set up the mode to cool "❄", the air conditioner will run in cooling.
3. Press **UP** "∧" or **DOWN** "∨" button, to adjust the setting up temperature
4. Press the **FAN SPEED** button "((+))", set up the fan speed (+) is low speed, ((+)) is middle speed, ((+)) is high speed, ((+)) (flashing) is auto speed. For auto fan , the speed is chosen by the difference of room temperature and setting temperature.
5. Press the **ON/OFF** button "⏻", switch off the air conditioner. Next time when this button is pressed, the air conditioner will operates in this mode by memory.

3. 5 DRY MODE

Sequence of the operations

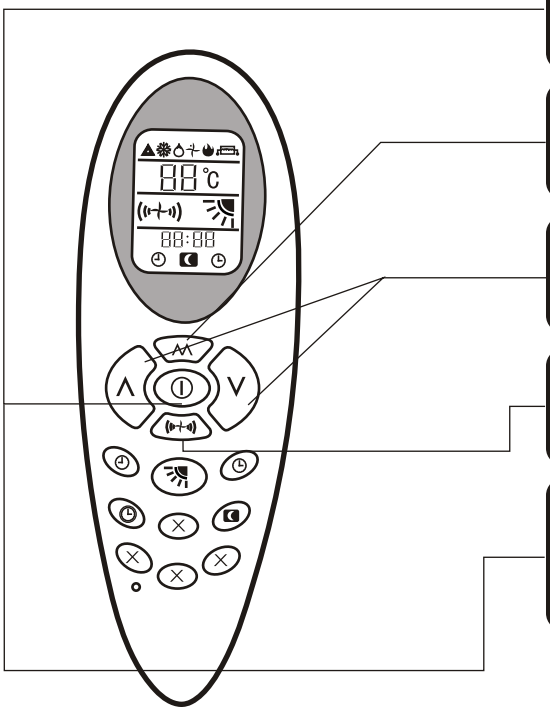

1. Press the **ON/OFF** button " ⏻ " , switch on the air conditioner, it will run by memory mode.
2. Press the MODE button " ᴧᴧ " set up the mode to dry " 💧 " , the air conditioner will run in dehumidifying.
3. Press **UP** " ∧ " or **DOWN** " ∨ " button, to adjust the setting up temperature
4. **FAN SPEED** button is " (((+))) " disable, indoor fan speed always is low in dry mode.
5. Press the **ON/OFF** button " ⏻ " , switch off the air conditioner. Next time when this button is pressed, the air conditioner will operates in this mode by memory.

3. 6 FAN MODE

Sequence of the operations

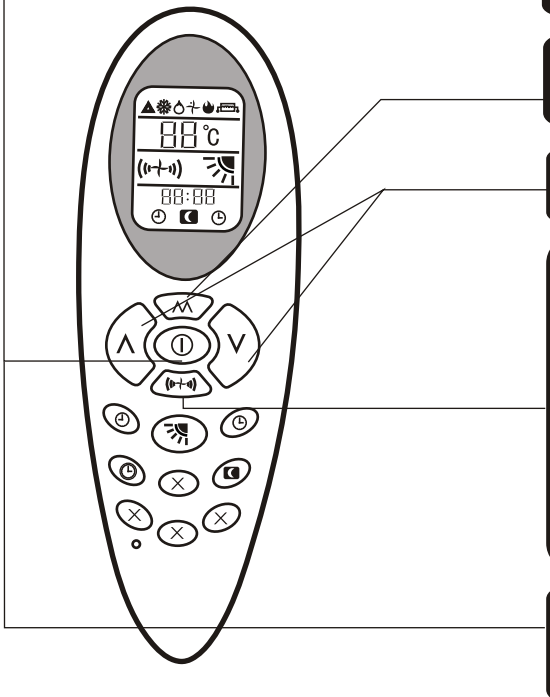

1. Press the ON/OFF button " ⏻ ", switch on the air conditioner, it will run by memory mode.
2. Press the MODE button " ᴧᴧ " set up the mode to fan " + ", the air conditioner will run in fan.
3. Press UP " ∧ " or DOWN " ∨ " button, to adjust the setting up temperature.
4. Press the FAN SPEED button "(((+)))", set up the fan speed. ⊣ is low speed, ((+)) is middle speed, (((+))) is high speed, (((+))) (flashing) is auto speed.
   Fan auto fan, the speed is choosen by the difference of room temperature and setting temperature.
   Room temperature-setting temperature＞5℃, high speed.
   Room temperature-setting temperature＞3℃, middle speed.
   Room temperature-setting temperature＞1℃, low speed.
5. Press the ON/OFF button " ⏻ ", switch off the air conditioner. Next time when this button is pressed, the air conditioner will operates in this mode by memory.

3. 7 SLEEP MODE

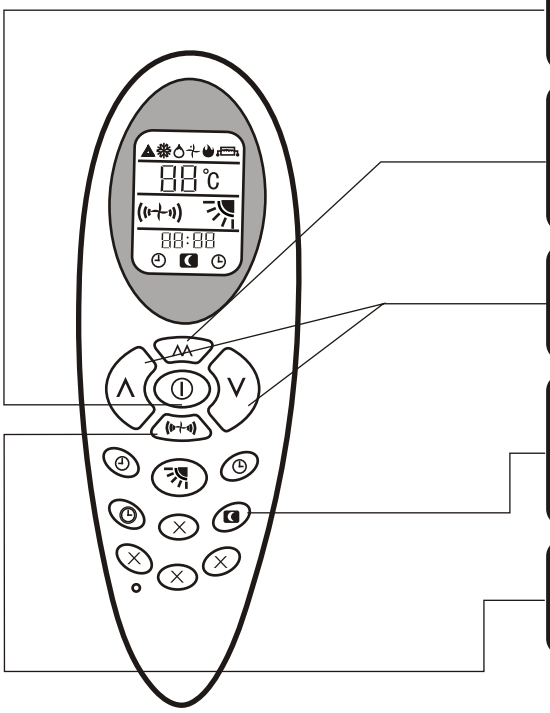

Sequence of the operations

1. Press the **ON/OFF** button "⏻", switch on the air conditioner, it will run by memory mode.
2. Press the **MODE** button "⋀⋀" set up the mode to cool "❄" /heat "🔥" (heat pump)/auto "▲", the air conditioner will run in setting mode.
3. Press **UP** "∧" or **DOWN** "∨" button, to adjust the setting up temperature
4. Press the **SLEEP** button "☾", this icon will display on LCD, sleep function is set up; press it again, cancel the sleep function.
5. If the sleep function is launched, the fan speed is steady in low speed.

3. 8 AUTO MODE

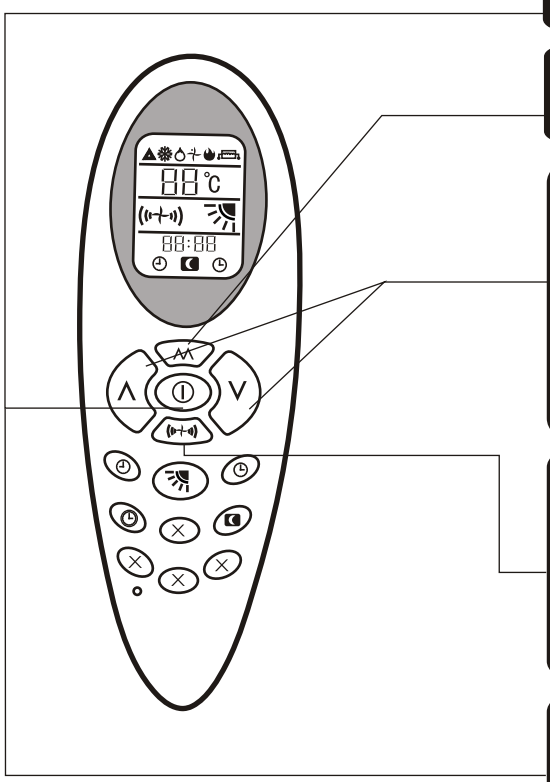

Sequence of the operations

1. Press the ON/OFF button "⏻", switch on the air conditioner, it will run by memory mode.
2. Press the MODE button "⋀⋀", set up the mode to auto "▲", the air conditioner will run in auto mode. (Reference to "emergency operation")
3. According to the difference of room temperature and setting temperature automatically choose the running mode (cool, heat, fan). The temperature setting button UP "∧" and DOWN "∨" are disable.
   When room temperature≤20℃, run with heat mode.
   When 20℃<room temperature<25℃, un with fan mode.
   When room temperature≥25℃, run with cool mode.
4. Press the FAN SPEED button "((•+•))", set up the fan speed.
   •+• is low speed, (•+•) is middle speed, ((•+•)) is high speed, ((•+•)) (flashing) is auto speed.
   For auto fan, the speed is choosen by the difference room temperature and setting temperature.
5. Press the ON/OFF button "⏻", switch off the air conditioner. Next time when this button is pressed, the air conditioner will operates in this mode by memory.

3. 9 TIMER OFF FUNCTION

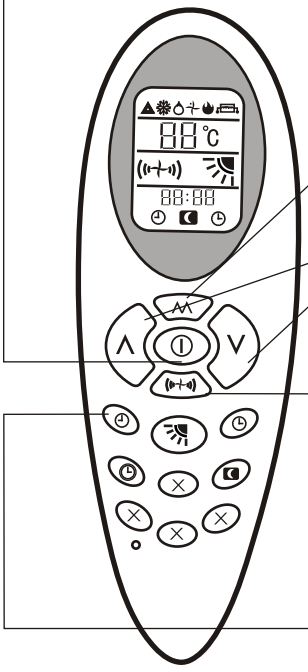

Sequence of the operations

1. Press the **ON/OFF** button “⏻”, switch on the air conditioner, it will run by memory mode.
2. Press the **MODE** button “MODE” set up the mode to which you want.
3. Press **UP** “∧” or **DOWN** “∨” button, to adjust the setting up temperature
4. Press the **FAN SPEED** button “FAN”, set up the fan speed is low speed, is middle speed, is high speed, (flashing) is auto speed. For auto fan , the speed is chosen by the difference of room temperature and setting temperature.
5. Press the **TIMER OFF** button “⏲”,set up the time the air conditioner switch off. Press the button “∧” each time, adjusting up 1 hour; Press the button “∨” each time, adjusting up 1 minute; When the time is over, the air conditioner will be switched off automatically. If press this button again before the air conditioner switch off, the timer off setting will cancelled.

3. 10 TIMER ON FUNCTION

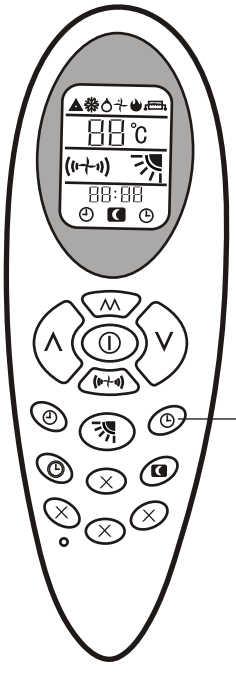

Sequence of the operations

1. The air conditioner is switched off.
2. Press the **TIMER ON** button “⏲”,set up the time which the air conditioner switch on. Press the button “∧” each time, adjusting up 1 hour; Press the button “∨” each time, adjusting up 1 minute. Set up the operation **MODE,TEMPERATURE,FAN** SPEED etc., when the time is arrived, the air conditioner will start automatically. If the **TIMER ON** button is pressed again,the **TIMER ON** setting will be cancelled.

3. 11 FRONT PANEL FUNCTION

When the unit starts working, the front panel and flap would open completely at first. About 15-20 seconds later, indoor fan and compressor would work as mode setting, and front panel would stay with open position when the unit is working. During front panel opening period, the indoor fan would not work, and there is no air coming out from the air conditioner.

If unit is closed, indoor fan would stop first, then front panel and flap would close completely again.

P34

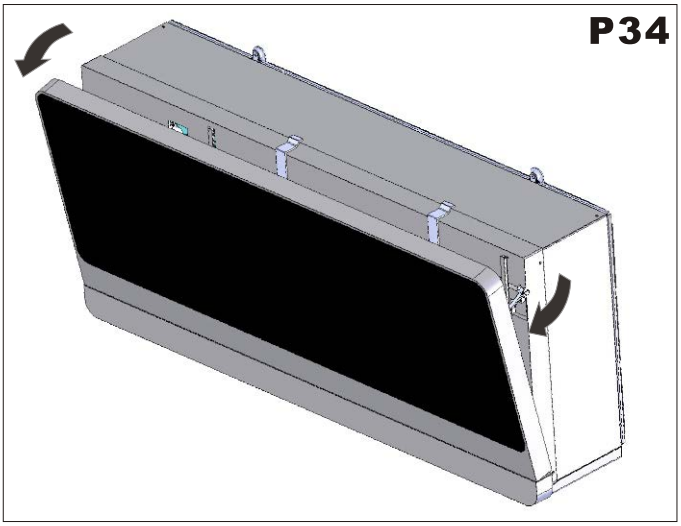

3. 12 INSTALL AND CHANGE THE BATTERY

--Open the cover of battery, hold the hook and lightly pull up.

--Insert the battery (AAA, 2pcs), the positive must be same with the mark on the plastic surface.

--Reinstall the cover of battery.

Inspection: If press ON/OFF button "⏻", no icons are displayed, please install the battery again.

P35

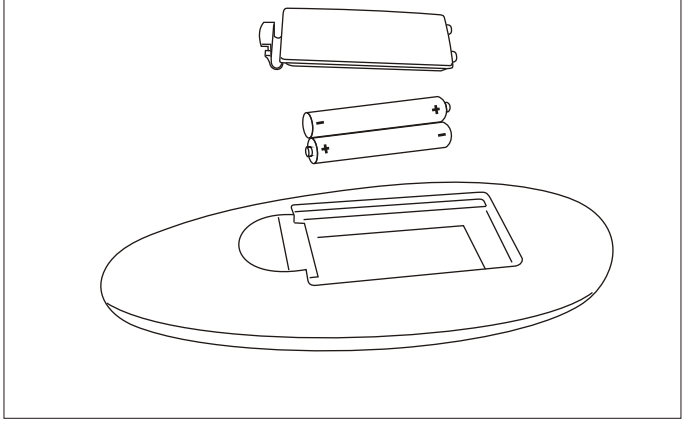

3. 14 MAINTENANCE (P37, 38, 39)

FILTERS CLEANING:

The filter should be regularly cleaned to keep the air conditioner running efficiently. Clean the filters every two weeks.

How to proceed:

-- Disconnect the air conditioner from the electrical supply.

-- Open the front panel by hand.

-- Take the filter holder (See P37), take out the filter grating from the slot. (See P38).

-- Proceed to wash them (not hot water) and only when they are dried replace them in the same way. (See P39)

ATTENTION: Do not use the air conditioner without filters as it could seriously damage the air conditioner.

EXTERNAL CLEANING:

-- Disconnect the air conditioner from the electrical supply.

-- Wipe external surfaces clean with a damp cloth only.

-- Do not use an abrasive cloth or solvents, as this may damage the surfaces.

-- Do not use excessively wet cloths or sponges, as water stagnation could damage the air conditioner and compromise safety.

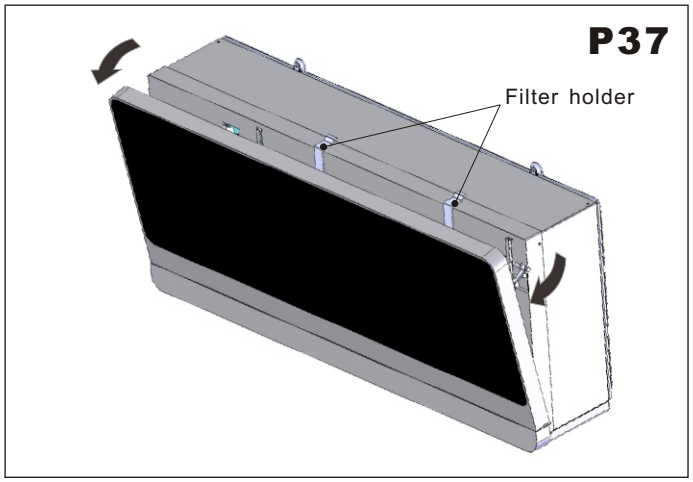

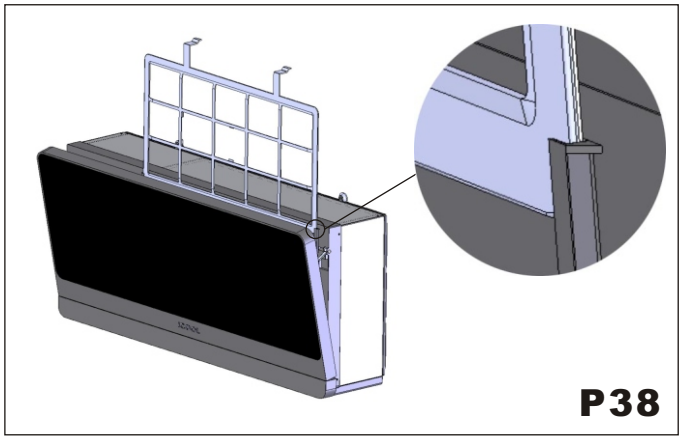

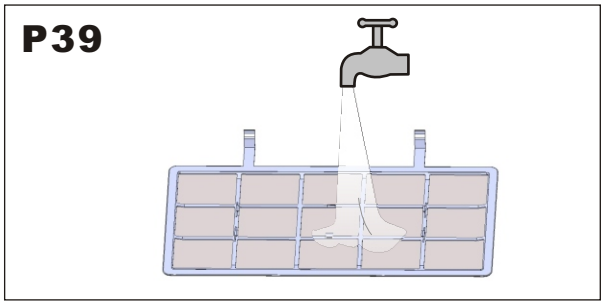

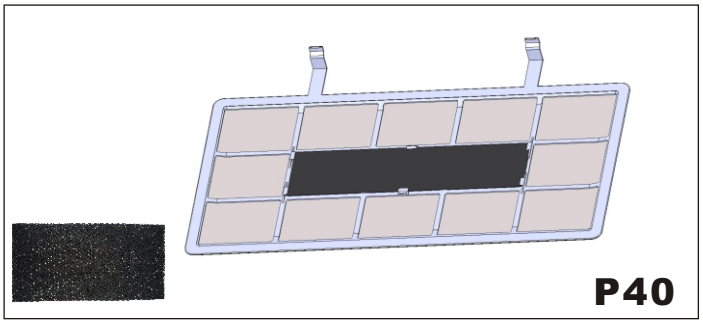

ACTIVE CARBON FILTER (OPTIONAL) (P40)

The unit maybe includes active carbon filter, which not only has the function of eliminating suspended matters that a common mechanical filter has, but also can eliminate foreign matters such as free chlorine, odors, colors and toxic matters that are difficult to filter out by using conventional approaches. With active carbon filter, the room air would be fresh and good for the body health.

Is advisable to change them every three months, because it is not possible to wash or clean them.

3. 15 PROBLEM SOLVING

PROBLEM POSSIBLE CAUSES

-The air conditioner does not work.

-The air conditioner does not refrigerate the room.

-Strange smell in the room. Water drips from the air conditioner.

-The remote control does not work.

-The air conditioner does not work for 3 min when switched on.

POSSIBLE SOLUTIONS

1. Wrong setting of the timer/Check it.

2. Problems on the power supply/Call the service center.

3. The filter could be dirty/Clean it.

4. The room temperature is too high/Wait until the temperature goes down.

5. The temperature is not properly set/Check it.

6. The grids could be obstructed/Check and remove the eventual obstacles.

-Dampness in the room, coming from walls, carpets, furnishing or similar.

-Wrong installation of the air conditioner.

-Wrong connection of the drainage pipe.

-Exhausted batteries.

-Wrong insertion of the batteries inside the remote control.

-Protection of the conditioner. Wait for 3 min and the air conditioner will start to work again.

If the supply cord damaged, it must be replaced by manufacturer or its service agent or a similarly qualified person in order to avoid a hazard.

The max operation temperature for the air conditioner: (max cooling: outdoor DB43℃/WB26℃,indoor DB32℃/WB23℃; min heating: outdoor DB-5℃/WB-6℃, indoor Db20℃)

This appliance is not intended for use by persons (including children) with reduced physical, sensory or mental capabilities, or lack of experience and knowledge, unless they have been given supervision or instruction concerning use of the appliance by a person responsible for their safety.

Children should be supervised to ensure that they do not play with the appliance.

FRANÇAIS

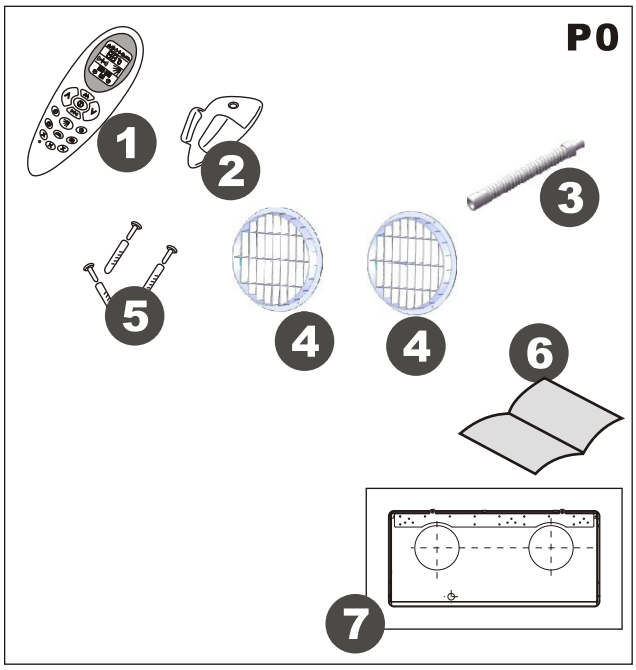
P0
1
2
3
4
4
5
6
7

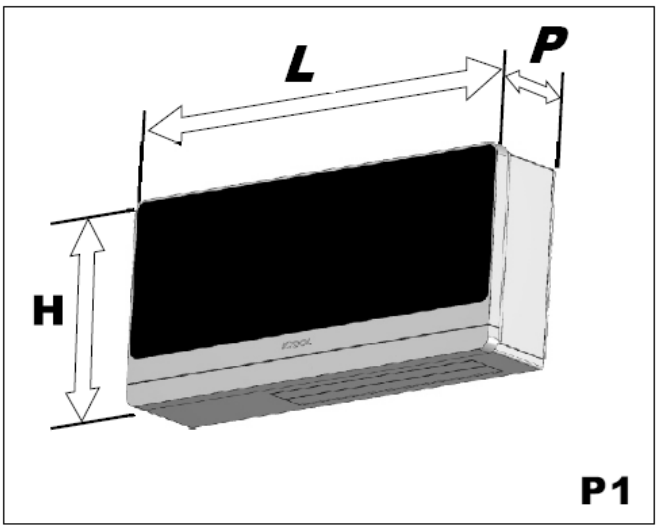
L
P
H
P1

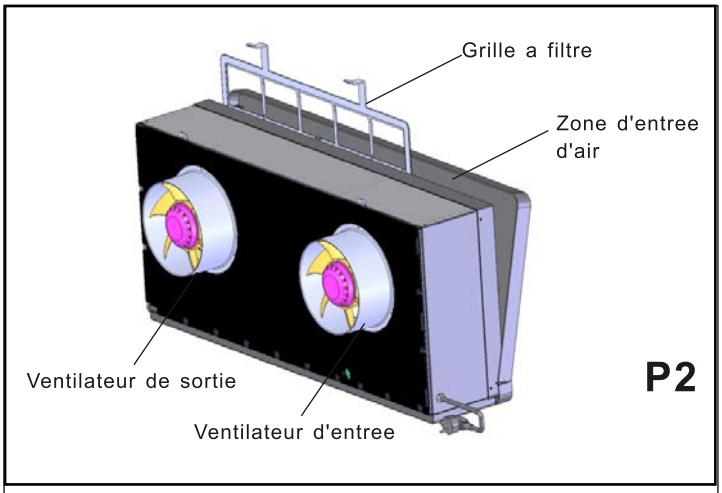
Grille a filtre
Zone d'entree d'air
Ventilateur de sortie
Ventilateur d'entree
P2

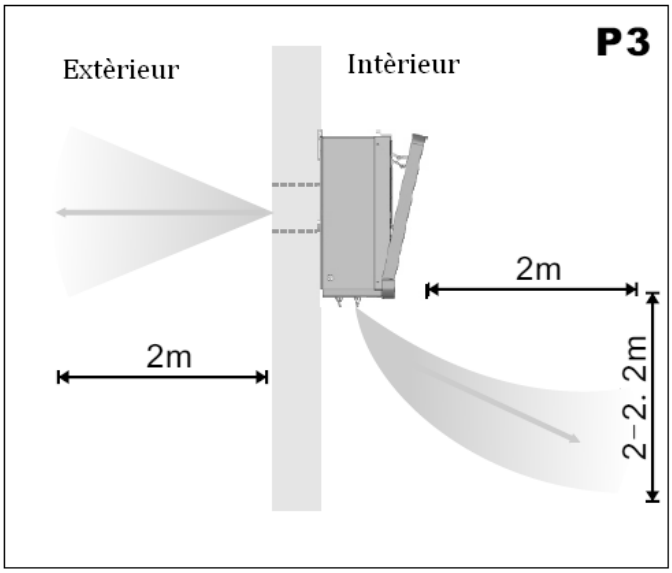
P3
Extèrieur
Intèrieur
2m
2m
2-2. 2m

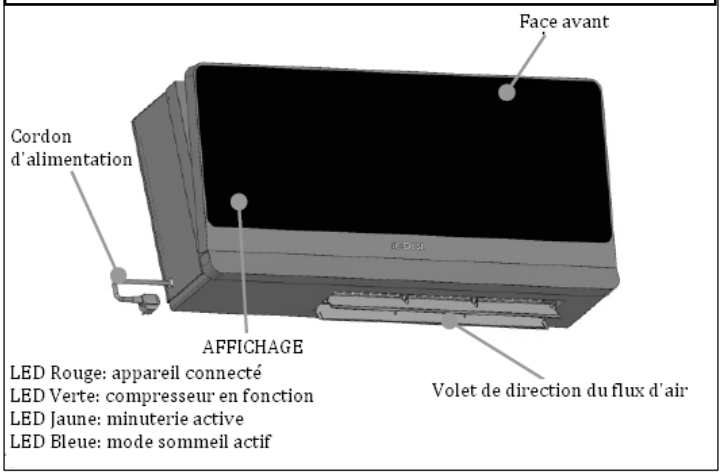
Face avant
Cordon d'alimentation
AFFICHAGE
LED Rouge: appareil connecté
LED Verte: compresseur en fonction
LED Jaune: minuterie active
LED Bleue: mode sommeil actif
Volet de direction du flux d'air

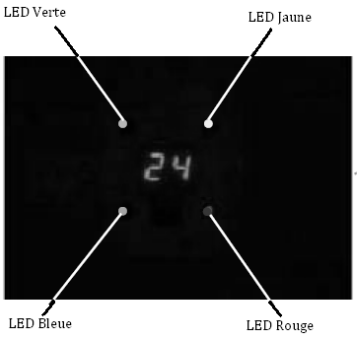
LED Verte
LED Jaune
24
LED Bleue
LED Rouge

P8

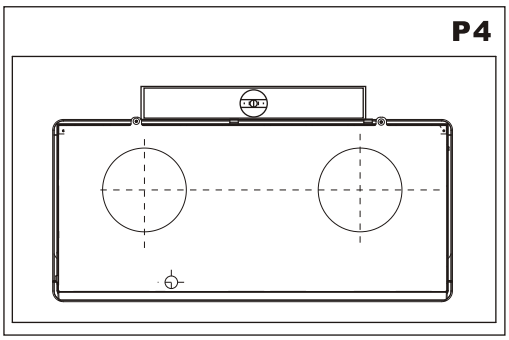
P4

P6

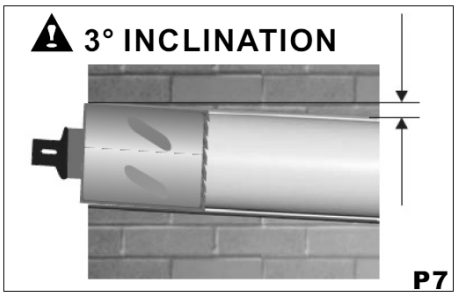
3° INCLINATION
P7

1. INFORMATION GÉNÉRALE

1.1 Introduction

Merci d'avoir choisi notre produit.

Le climatiseur monobloc **I-COOL** permet de réguler la température et le taux d'humidité de la pièce.

Cet appareil est d'un usage très simple. Nous vous conseillons néanmoins de lire attentivement cette notice d'utilisation car elle contient des informations importantes concernant la sécurité et l'utilisation.

Le fabricant décline toute responsabilité en cas de blessure causée aux personnes ou dégâts matériel dus au non-respect des instructions d'entretien et à l'usage inadéquat de l'appareil.

Ce climatiseur contient le réfrigérant R32 : en fin de vie, la disposition de cet appareil doit être faite en conformité avec la législation régissant ce produit. Procédez à ceci avec soin et prudence et contactez les autorités locales pour prendre connaissance des règlements à appliquer.

Veillez à ne pas jeter l'emballage avant l'installation complète du climatiseur.
Après avoir déballé l'appareil, vérifiez que celui-ci se trouve dans un parfait état et qu'il ne manque aucune pièce (voir liste des accessoires).

Veillez également à ce que les différents types d'emballage (cartons, sacs en plastique, bandes collantes…) soient hors de portée des enfants.

Avant d'utiliser l'appareil, vérifiez que le système électrique (tension et fréquence) correspond à celui qui est indiqué sur la plaque signalétique.

Ne pas allumer le climatiseur avant son installation complète.

1.2 Consignes de sécurité

Lors de l'utilisation d'appareils électriques, il faut toujours respecter certaines règles de sécurité de base :

- Ne placez pas d'objets sur l'appareil et n'obstruez jamais l'entrée et la sortie d'air.
- Une étroite surveillance s'impose lorsqu'on utilise cet appareil en présence d'enfants ou d'animaux domestiques.

À noter:

- Avant de faire fonctionner l'appareil, enlevez les matériaux d'emballage du climatiseur et vérifiez qu'il est en parfait état.
- Ne laissez pas les enfants jouer avec l'emballage, par exemple, les sacs plastiques.
- N'utilisez pas l'appareil si le câble d'alimentation ou la prise est endommagé, si le climatiseur ne fonctionne pas correctement ou s'il a été endommagé. Contactez dans ces cas le SAV par mail à sav.clim@mobika.fr ou par téléphone au 01.30.46.07.00 afin de nous retourner l'appareil pour inspection et réparation.
- Ne tentez pas de réparer ou de régler un incident électrique ou mécanique sur le climatiseur car cela peut entraîner l'annulation de la garantie. Faites appel au technicien.
- Branchez toujours l'appareil à une source d'alimentation ayant la même tension et la même fréquence que celle indiquée sur la plaque signalétique.
- Ce climatiseur n'est pas destiné à être utilisé dans des lieux humides.
- Ne placez pas le climatiseur à proximité d'une flamme nue, d'appareils de cuisson ou de chauffage, ou de surfaces chaudes.
- Ne laissez pas le câble d'alimentation pendre par-dessus les bords d'une table ou d'un comptoir. Ne le faites pas passer sous un tapis ou de la moquette. Disposez-le dans un endroit où il ne risque pas de faire trébucher.
- Ne faites pas fonctionner le climatiseur dans un endroit où l'essence, la peinture ou d'autres liquides inflammables sont utilisés ou entreposés.
- Débranchez le climatiseur avant tout nettoyage ou entretien ou accès aux pièces internes.
- N'altérez pas les dispositifs de sécurité ou de réglage sans permission et instructions du fabricant du climatiseur.
- Ne tirez pas, n'enlevez pas et ne tordez pas le câble d'alimentation du climatiseur, même si ce dernier est déjà déconnecté de l'alimentation électrique principale.
- Evitez une longue exposition directe au flux d'air du climatiseur.
- Les travaux de réparation ou d'entretien doivent être effectués par un technicien qualifié conformément aux instructions fournies dans ce manuel. N'altérez pas l'appareil car cela peut causer des risques et le fabricant ne sera pas tenu responsable des dommages ou blessures causés.
- Ce manuel fait partie intégrante de l'appareil. Il doit être soigneusement conservé et accompagner l'appareil en cas du transfert à un autre propriétaire ou utilisateur ou d'entretien par un autre technicien. Si ce manuel est abîmé ou perdu, veuillez en demander un autre.

1.3 Réception de la marchandise

Le climatiseur est livré dans un emballage protecteur accompagné de son manuel d'utilisation. Ce manuel fait partie intégrante de l'appareil. Il doit être soigneusement lu et conservé. Après le déballage, vérifiez que le climatiseur est reçu sans dommage, intact et complet avec toutes ses pièces et accessoires.

1.4 Manipulation

Veuillez être conscient du poids de l'appareil avant de le soulever. Prenez toutes les précautions nécessaires pour ne pas endommager l'appareil ou vous causer des dommages corporels.
Il est conseillé de déballer l'appareil uniquement à son point d'installation.

Retirez avec précaution les bandes adhésives placées sur le climatiseur.

➔ Retirez et éliminez proprement les emballages (carton, plastique,…). Retirez le ruban adhésif et les résidus de colle de la surface avant mise en route de la machine. Si nécessaire, frottez les résidus avec vos doigts et une petite quantité d'eau savonneuse. Rincez à l'eau chaude et séchez à l'aide d'un chiffon propre.

➔ N'utilisez pas d'instrument tranchant, alcool, fluide inflammable, ou un nettoyant abrasif pour retirer le ruban adhésif ou la colle. Ces produits peuvent endommager la surface du climatiseur.

Les matériaux d'emballage doivent être éliminés correctement pour ne pas être laissés à la portée des enfants puisqu'ils sont une source de danger potentiel.

1.5 Liste des accessoires (P0)

1. TÉLÉCOMMANDE
2. SUPPORT DE LA TÉLÉCOMMANDE
3. TUYAU DE DRAIGNAGE
4. GRILLE EXTERNE
5. ENSEMBLE DE VIS
6. MANUEL D'UTILISATION
7. GABARIT DE PERÇAGE DU MUR(EN PAPIER

1.6 Caractéristiques Techniques (P1) (P2)

Modèle	iCOOL
Capacité de refroidissement*W (BTU/h)	2360(8059)
Capacité de chauffage*W (BTU/h)	2452(8366)
Tension nominale(V)	230
Puissance absorbée en mode refroidissement*(W)	904
Courant absorbé en mode refroidissement*(A)	3.9
Puissance absorbée en mode chauffage*(W)	790
Courant absorbé en mode chauffage*(A)	3.4
Flux d'air (m^3/h)	350
Niveau sonore (dBA)	48
Capacité de déshumidification*(L/24h)	12.5
Thermostat (télécommande)	18-30°C
Fusible(T3.15L)	250V
Réfrigérant	R32
Potentiel de réchauffement global(GWP)	675
Dimensions H/L/P (cm)	43/95/19.5
Poids (kg)	40

*Les données ci-dessus peuvent varier afin d'améliorer les performances.

CONDITIONS DE TEST STANDARD (EN 14511)

CONDITIONS DE FONCTIONNEMENT EN MODES DE REFROIDISSEMENT ET DÉSHUMIDIFICATION

– Intérieur 27°C DB ; 19°C WB

– Extérieur 35°C DB; 24°C WB

CONDITIONS DE FONCTIONNEMENT EN MODE DE CHAUFFAGE

– Extérieur 7°C DB ; 6°C WB

– Intérieur 20°C DB

Ecran digital du climatiseur (P2)

La température ambiante et la température de consigne s'affiche sur le même écran. Une fois la température de consigne ajustée, elle clignote 15 fois, puis la tempérante ambiante s'affiche pendant 70 secondes.

Ensuite, l'écran d'affichage s'éteint jusqu'au prochain ajustement de la température de consigne.

Ce produit a été fabriqué en conformité avec la directive 2006/95/EC et les amendements 92/31/EEC et 93/68/EEC.

CE

2.1 Positionnement du climatiseur (P3)

Pour obtenir les meilleurs performances de votre appareil, éviter les pannes et les problèmes, vous devez impérativement positionner le climatiseur correctement. Veuillez suivre les instructions fournies ci-dessous dans leur intégralité afin d'assurer le bon fonctionnement de l'appareil.

➔ Le climatiseur doit être installé sur un mur donnant à l'extérieur, celui-ci ne doit avoir aucun obstacle direct en face sur une distance d'au moins 2 mètres .

➔ Le climatiseur doit être adapté au mur en laissant l'espace tel qu'indiqué sur le gabarit en papier.

➔ Le mur sur lequel est monté l'appareil doit être solide et sûr pour pouvoir recevoir le poids de l'appareil.

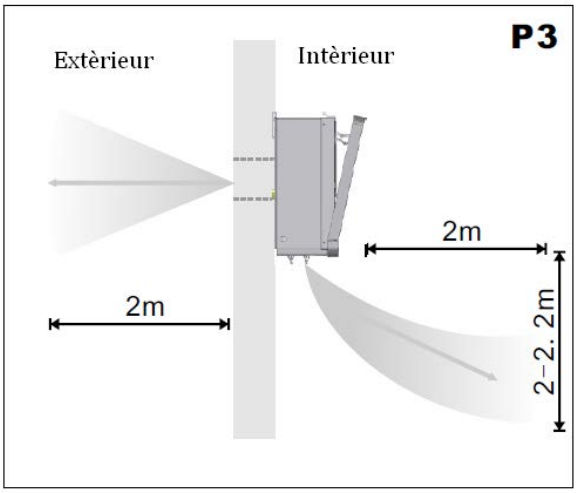

Après avoir déterminé le meilleur emplacement tel que précisé ci-dessus, veuillez vérifier que le mur peut être percé aux endroits choisis sans interférence avec d'autres structures ou installations existantes (poutres, piliers, tuyaux, fils électriques etc.)
Veuillez vous assurer également qu'il n'y a pas d'obstacle sur le mur extérieur qui puisse empêcher la circulation libre de l'air à travers les trous percés, comme des plantes et leurs feuilles, des tuiles ou gouttières, tuyaux de drainage, grilles etc. Toute obstruction gênerait les bonnes performances de l'appareil.

2.2 Gabarit papier (P4)

Mettez en œuvre les consignes suivantes avant de placer et fixer le gabarit de perçage au mur.

➔ Ne percez aucun orifice dans le mur jusqu'à ce que vous soyez 100 % assuré qu'il n'y a aucun obstacle possible dans la paroi que vous envisagez de forer, qu'il n'y ait aucune obstruction qui pourrait être cachée dans le mur tel que des câbles électriques, des conduites d'eau ou de gaz ou des liens de renfort ou de support de linteau ou autre.

➔ Utilisez les mesures et guide d'installation fourni.

➔ Assurez-vous d'utiliser un niveau car l'appareil doit être installé bien horizontalement.

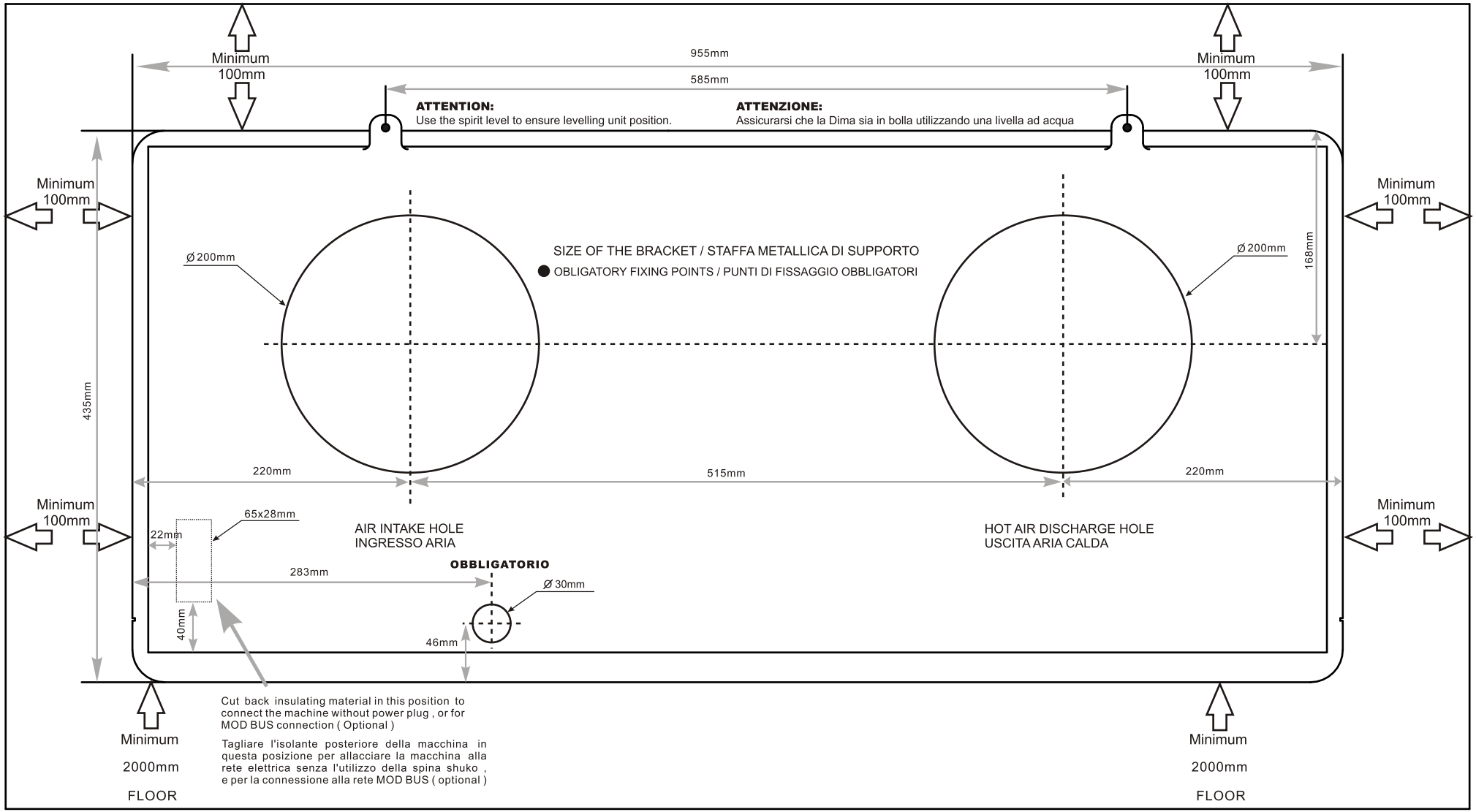
Minimum
100mm
955mm
585mm
Minimum
100mm
ATTENTION:
Use the spirit level to ensure levelling unit position.
ATTENZIONE:
Assicurarsi che la Dima sia in bolla utilizzando una livella ad acqua
Minimum
100mm
Minimum
100mm
Ø 200mm
SIZE OF THE BRACKET / STAFFA METALLICA DI SUPPORTO
OBLIGATORY FIXING POINTS / PUNTI DI FISSAGGIO OBBLIGATORI
Ø 200mm
168mm
435mm
220mm
515mm
220mm
Minimum
100mm
Minimum
100mm
65x28mm
22mm
AIR INTAKE HOLE
INGRESSO ARIA
HOT AIR DISCHARGE HOLE
USCITA ARIA CALDA
OBBLIGATORIO
283mm
Ø 30mm
40mm
46mm
Cut back insulating material in this position to connect the machine without power plug , or for MOD BUS connection (Optional)
Tagliare l'isolante posteriore della macchina in questa posizione per allacciare la macchina alla rete elettrica senza l'utilizzo della spina shuko , e per la connessione alla rete MOD BUS (optional)
Minimum
2000mm
FLOOR
Minimum
2000mm
FLOOR

2.3 Perçage du mur (P6) (P7) (P8) (P9)

Veuillez noter : si vous percez les orifices au-dessus du niveau du sol, assurez-vous que le périmètre extérieur soit sécurisé pendant l'opération d'installation.

TROUS D'ENTRÉE ET DE SORTIE D'AIR (P6)

➔ Cette opération doit être faite avec l'aide d'un outil approprié (foreuse diamant carotteuse avec vitesse ajustable).

➔ Collez le gabarit sur le mur en vérifiant la distance entre le sol et le plafond et prenant soin d'utiliser un niveau pour que l'appareil soit bien horizontal.

➔ Utilisez une pointe foreuse pour marquer le centre de chaque orifice à forer.

Utilisez une pointe foreuse à tête diamant ayant un diamètre 203 mm pour percer les deux orifices d'entrée et de sortie d'air.

Il est recommandé que les orifices aient une légère pente de 3 à 5 degrés pour faciliter l'évacuation d'éventuels condensats et éviter ainsi qu'ils s'écoulent dans l'appareil. (P7)

TROU DE DRAINAGE (P8) (P9)

➔ Percez dans le mur un orifice de 30 mm de diamètre à l'endroit indiqué sur le gabarit de perçage. Les condensats s'évacuent par gravité. Il est obligatoire d'avoir une inclinaison minimum d'au moins 3 degrés. Connectez le tuyau de drainage au climatiseur (à l'arrière) après avoir retiré le bouchon noir en caoutchouc. Vous pouvez évacuer les condensats à un endroit approprié sans causer de problèmes à votre voisinage.

2.4 Montage du support (P6)

➔ Percez dans le mur les trous correspondants au montage des rails de support en utilisant de préférence les 6 trous indiqués en noir sur le gabarit de perçage. Si le mur n'est pas suffisamment solide, il est conseillé d'utiliser des chevilles supplémentaires à forte résistance en utilisant les trous indiqués en gris.

➔ Les chevilles fournies se montent dans des trous de 8mm ; il convient de contrôler l'état du mur pour déterminer si les chevilles fournies seront suffisantes pour soutenir le poids de l'appareil ou si d'autres chevilles doivent être installées. Le fabricant ne peut être tenu responsable de dégâts éventuels si la qualité du mur supportant l'appareil a été sous-estimée.

2.5 Installation des gaines

➔ Après avoir percé les trous dans le mur, les gaines de plastique peuvent y être introduites.

➔ La gaine d'aspiration (air frais) avec un diamètre de 200mm doit être mise dans le trou de droite. La longueur de la gaine doit être supérieure de 10mm à la longueur totale de l'orifice. Vous pouvez utiliser une scie à métaux pour ajuster la longueur de la gaine à celle de l'orifice. N'oubliez pas que la modification doit avoir la même inclinaison que les trous (au moins 3 degrés).

➔ Le diamètre de la gaine étant sensiblement le même que celui de l'orifice perforé (203 mm), il vous sera nécessaire de forcer légèrement pour introduire la gaine dans l'orifice, et nécessitera peut-être l'usage d'un maillet caoutchouc avec une planchette de bois pour la faire pénétrer en douceur.

➔ Procédez au perçage du deuxième orifice à gauche (refoulement d'air) en utilisant la même méthode.

➔ ➔ Il faut donc prendre soin de bien centrer la gaine dans l'orifice du mur et bien l'isoler de son périmètre pour empêcher les infiltrations d'air et d'humidité dans le local. Utilisez pour ceci de la mousse polyuréthane et du plâtre.

2.6 Installation des grilles

Pour installer les deux grilles externes, veuillez procéder comme suit :

➔ Examinez avec soin l'adaptation des grilles sur les gaines avant de les poser.

➔ Insérez le cordon au centre de la grille.

➔ Repliez légèrement la grille extérieure sur elle-même avec la main droite en retenant le bout du cordon avec la main gauche.

➔ Insérez votre bras droit avec la grille pliée dans la gaine et poussez-la vers l'extérieur. Laissez la grille se déplier à l'extérieur et tirez le cordon vers vous. Une des grilles s'adapte donc à l'extérieur et l'autre à l'intérieur. Manipulez légèrement ces deux grilles pour qu'elles se positionnent correctement aux extrémités de chaque gaine.

➔ En retenant le cordon, insérez vos doigts entre les ailettes et tirez la grille vers vous jusqu'à ce que celle-ci soit correctement glissée dans la gaine. Positionnez les ailettes dans le sens vertical.

Si les grilles sont accessibles par l'extérieur, et de façon à prévenir un enlèvement éventuel, il est recommandé de les fixer de façon permanente au mur avec des vis et chevilles de 6mm. Tirez sur le cordon pour le tendre et attachez-le sur le point d'ancrage avant de la gaine.

2.7 Montage du climatiseur sur le support

Après avoir bien vérifié que le rail de support soit solidement attaché au mur et que toutes les préparations nécessaires au montage des connexions électriques et du drainage des condensats (si nécessaire) aient été effectuées, ➔ **installez le climatiseur sur son rail de support**.

➔ Soulevez l'appareil en le tenant par les côtés et le dessous.

➔ Penchez l'appareil légèrement vers vous pour faciliter l'opération d'attache sur le rail. Le climatiseur peut maintenant être poussé fermement contre le mur. Inspectez soigneusement tous les éléments de l'installation pour vous assurer que le panneau arrière s'adapte fermement et précisément contre le mur, qu'il n'y ait aucune fissure à l'arrière du climatiseur et que les deux demi-cercles en plastique à l'arrière du climatiseur sont insérés dans les deux tuyaux plastiques montés dans le mur.

L'appareil ne doit pas être installé dans une buanderie.

L'appareil doit être positionné de façon à ce que la prise soit accessible.

L'appareil doit être installé conformément à la réglementation en vigueur.

3.1 Présentation des icônes de la télécommande

Icônes	Signification	Icônes	Signification
	Auto		Vitesse de ventilation
	Refroidissement		Direction du flux d'air
	Déshumidification		Minuterie d'arrêt
	Ventilation		Minuterie de déclenchement
	Chauffage		Sommeil
	Heure		Non utilisé

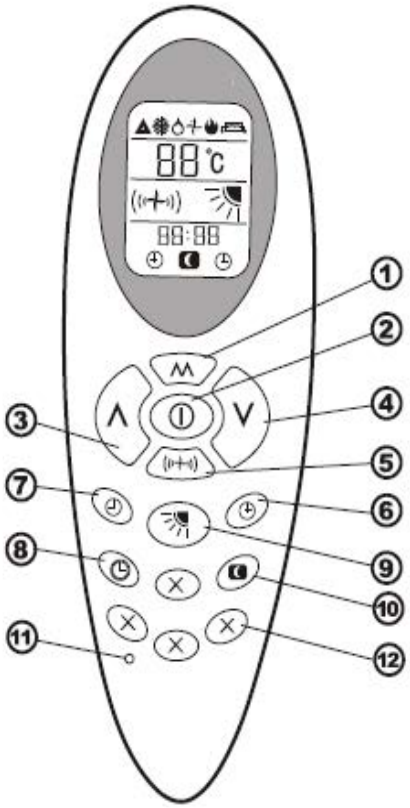

3.2 Fonction de la télécommande

1. TOUCHE **MODE** : sélectionne le mode de fonctionnement du climatiseur
2. TOUCHE **MARCHE/ARRÊT** : mise en marche/arrêt du climatiseur
3. TOUCHE **SUPÉRIEURE** : augmente la température ou l'heure
4. TOUCHE **INFÉRIEURE** : diminue la température ou l'heure
5. TOUCHE DE **VITESSE DE VENTILATION** : règle la vitesse de ventilation
6. TOUCHE DE **MINUTERIE DE DÉCLENCHEMENT** : règle l'heure de déclenchement du climatiseur
7. TOUCHE DE **MINUTERIE D'ARRÊT** : règle l'heure d'arrêt du climatiseur
8. TOUCHE D'**HORLOGERIE** : règle l'heure
9. TOUCHE D'**OSCILLATION** : règle la direction du flux d'air
10. TOUCHE DE **SOMMEIL** : la température sera réglée automatiquement en suivant les rythmes circadiens
11. TOUCHE DE **REMISE À ZÉRO**
12. TOUCHE DE **RÉSERVE** : non développée

3.3 Mode chauffage

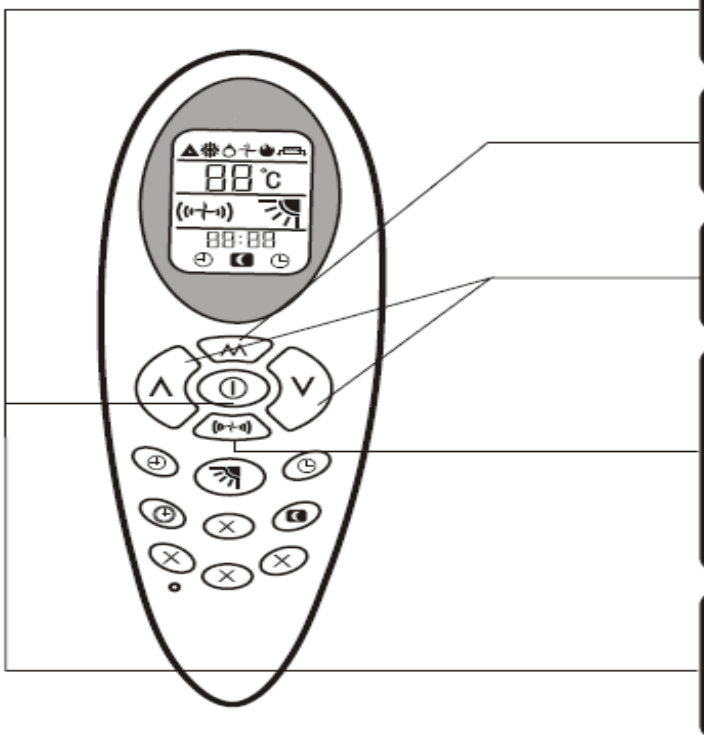

Séquence d'opérations

1. Appuyez sur la touche **MARCHE/ARRÊT** " ⏻ " pour mettre sous tension le climatiseur. L'appareil va fonctionner sous le mode précédemment mémorisé.
2. Appuyez sur la touche **MODE**" M " jusqu'à ce que l'icône" 🔥 "apparaisse. Le climatiseur va fonctionner en mode chauffage.
3. Appuyez sur la touche **SUPÉRIEURE** "Λ"ou **INFÉRIEURE** " V " pour régler la température.
4. Appuyez sur la touche de **VITESSE DE VENTILATION**" (((•))) " pour sélectionner la vitesse de ventilation entre BASSE " ▁ " ,MOYENNE " ▄ " ,HAUTE " ▇ " et AUTO " (((•))) " (clignotant). Si vous choisissez AUTO, la vitesse de ventilation sera définie par la différence des températures de la salle et du réglage.
5. Appuyez sur la touche **MARCHE/ARRÊT** " ⏻ " pour mettre hors tension le climatiseur. A la prochaine utilisation lorsque cette touche sera pressée, le climatiseur fonctionnera sous ce mode mémorisé.

3.4 Mode refroidissement

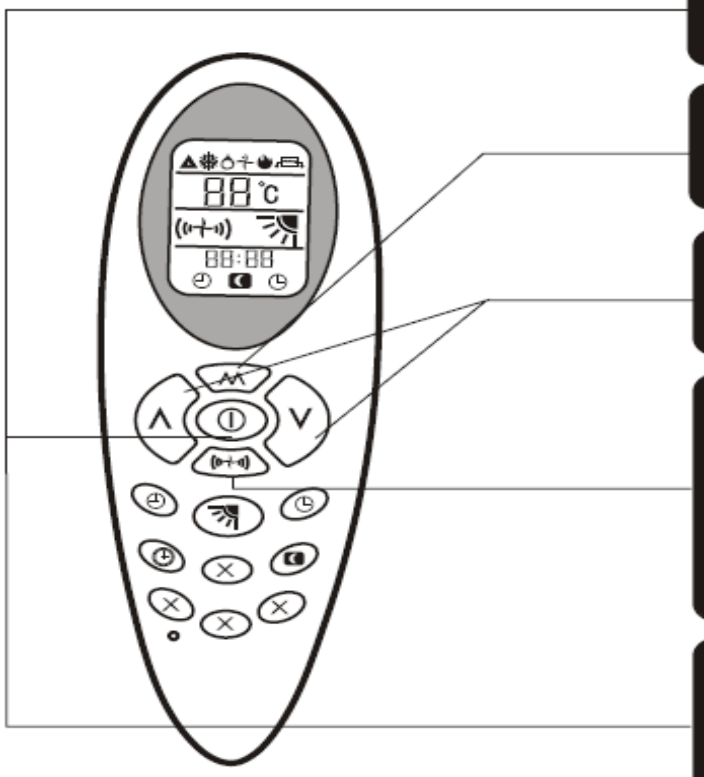

Séquence d'opérations

1. Appuyez sur la touche **MARCHE/ARRÊT**" ⏻ " pour mettre sous tension le climatiseur. L'appareil va fonctionner sous le mode précédemment mémorisé
2. Appuyez sur la touche **MODE**" M " jusqu'à ce que l'icône" ❄ " apparaisse. Le climatiseur va fonctionner en mode refroidissement.
3. Appuyez sur la touche **SUPÉRIEURE** "Λ" ou **INFÉRIEURE** " V " pour régler la température
4. Appuyez sur la touche de **VITESSE DE VENTILATION**" (((•))) " pour sélectionner la vitesse de ventilation entre BASSE ▁ , MOYENNE ▄ , HAUTE ▇ et AUTO (((•))) (clignotant). Si vous choisissez AUTO, la vitesse de ventilation sera définie par la différence des températures de la salle et du réglage.
5. Appuyez sur la touche **MARCHE/ARRÊT**" ⏻ " pour mettre hors tension le climatiseur. A la prochaine utilisation lorsque cette touche sera pressée, le climatiseur fonctionnera sous ce mode mémorisé.

3.5 Mode déshumidification

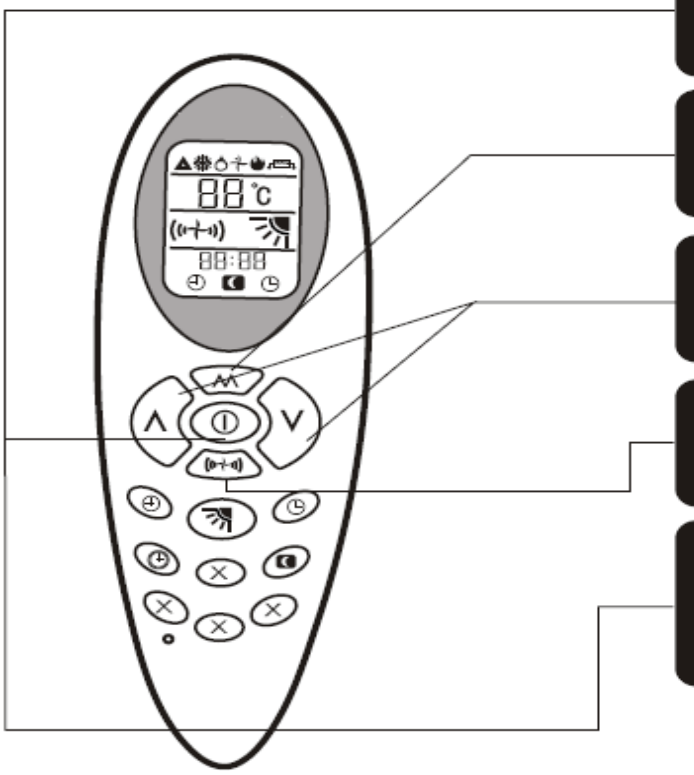

Séquence d'opérations

1. Appuyez sur la touche **MARCHE/ARRÊT**" ⏻ " pour mettre sous tension le climatiseur. L'appareil va fonctionner sous le mode précédemment mémorisé.
2. Appuyez sur la touche **MODE**" ^^" jusqu'à ce que l'icône" ◊"apparaisse. Le climatiseur va fonctionner en mode déshumidification.
3. Appuyez sur la touche **SUPÉRIEURE** "Λ"ou **INFÉRIEURE** "V" pour régler la température.
4. La touche de VITESSE DE VENTILATION " ((+)) " est désactivée. La vitesse de ventilation reste toujours faible " + " en mode déshumidification.
5. Appuyez sur la touche **MARCHE/ARRÊT** " ⏻" pour mettre hors tension le climatiseur. A la prochaine utilisation lorsque cette touche sera pressée, le climatiseur fonctionnera sous ce mode mémorisé.

3.6 Mode ventilation

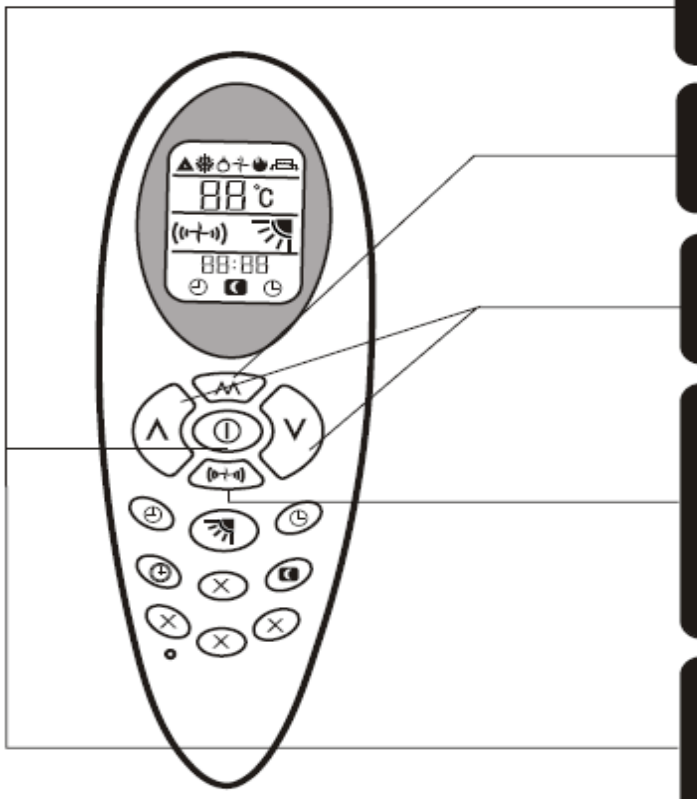

Séquence d'opérations

1. Appuyez sur la touche **MARCHE/ARRÊT**" ⏻ " pour mettre sous tension le climatiseur. L'appareil va fonctionner sous le mode précédemment mémorisé.
2. Appuyez sur la touche **MODE**" ^^" jusqu'à ce que l'icône" + "apparaisse. Le climatiseur va fonctionner en mode ventilation.
3. Les touches **SUPÉRIEURE** " Λ "ou **INFÉRIEURE**´ "V" pour régler la température sont désactivées en mode ventilation.
4. Appuyez sur la touche de **VITESSE DE VENTILATION**" ((+))" pour sélectionner la vitesse de ventilation entre BASSE " + ", MOYENNE " (+) ", HAUTE " ((+)) " et AUTO"((+))" (clignotant). Si vous choisissez AUTO, la vitesse de ventilation sera définie par la différence des températures de la salle et du réglage.
5. Appuyez sur la touche **MARCHE/ARRÊT**" ⏻ " pour mettre hors tension le climatiseur. A la prochaine utilisation lorsque cette touche sera pressée, le climatiseur fonctionnera sous ce mode mémorisé.

3.7 Mode sommeil

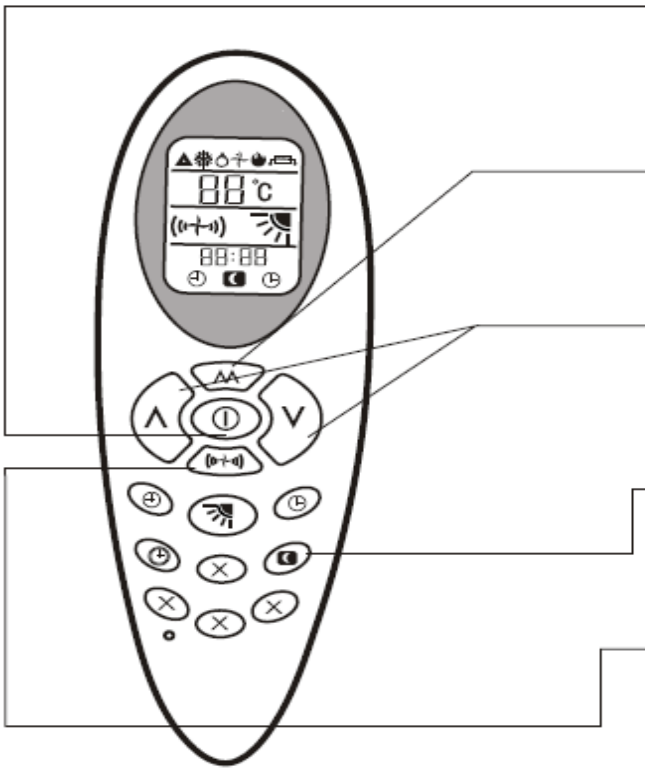

Séquence d'opérations

1. Appuyez sur la touche **MARCHE/ARRÊT** " ⏻ " pour mettre sous tension le climatiseur. L'appareil va fonctionner sous le mode précédemment mémorisé.
2. Appuyez sur la touche **MODE** " ᴧᴧ " pour sélectionner le mode entre refroidissement " ❄ "/ chauffage" 🔥 "/auto " ▲ ". Le climatiseur va fonctionner sous le mode désiré.
3. Appuyez sur la touche **SUPÉRIEURE** " ∧ "ou **INFÉRIEURE** ´ " ∨ " pour régler la température
4. Appuyez sur la touche **SOMMEIL** " ☾ ", l'icône apparaît sur l'écran LCD, la fonction de sommeil est activée. Appuyez de nouveau sur la touche pour annuler la fonction de sommeil.
5. En mode sommeil, la ventilation reste toujours en vitesse basse.

3.8 Mode Auto

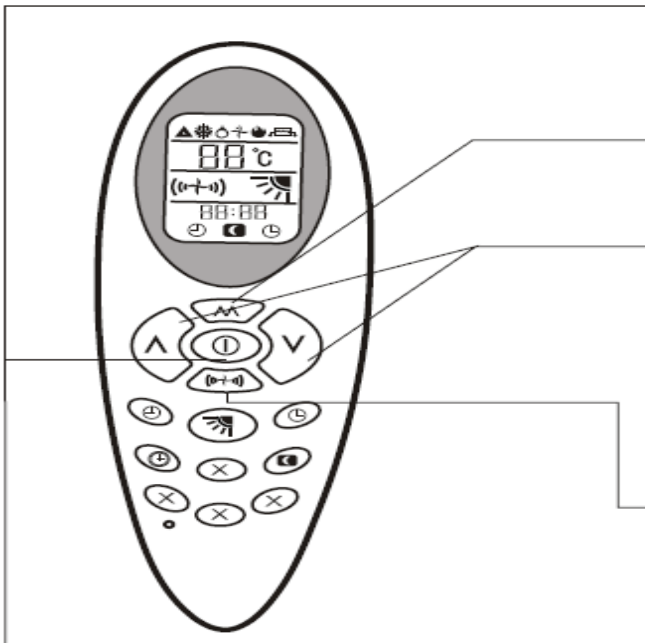

Séquence d'opérations

1. Appuyez sur la touche **MARCHE/ARRÊT**" ⏻ " pour mettre sous tension le climatiseur. L'appareil va fonctionner sous le mode précédemment mémorisé.
2. Appuyez sur la touche **MODE**" ᴧᴧ " jusqu'à ce que l'icône" ▲ "apparaisse. Le climatiseur va fonctionner en mode refroidissement.
3. Les touches **SUPÉRIEURE** " ∧ " et **INFÉRIEURE** " ∨ " sont désactivées. En fonction de la différence des températures de la salle et du réglage, le climatiseur sélectionne automatiquement le mode de fonctionnement : t°≤20°C mode chauffage. 20°C<t°<25°C mode ventilation. t°≥25°C mode refroidissement.
4. Appuyez sur la touche de **VITESSE DE VENTILATION**" ((•)) " pour sélectionner la vitesse de ventilation entre BASSE " ⊣ ", MOYENNE " ((•)) ", HAUTE" ((•)) " et AUTO " ((•)) " (clignotant). Si vous choisissez AUTO, la vitesse de ventilation sera définie par la différence des températures de la salle et du réglage.
5. Appuyez sur la touche **MARCHE /ARRÊT** " ⏻ " pour mettre hors tension le climatiseur. A la prochaine utilisation lorsque cette touche sera pressée, le climatiseur fonctionnera sous ce mode mémorisé.

3.9 Fonction de la minuterie d'arrêt

Séquence d'opérations

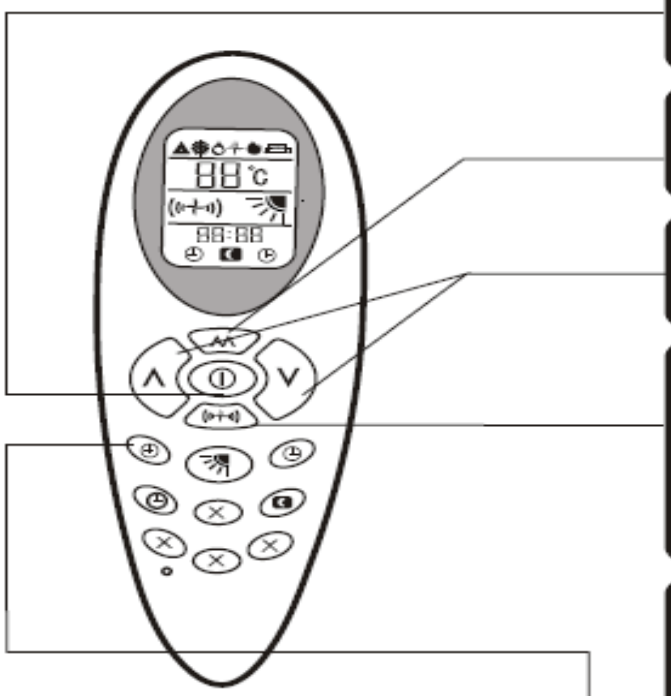

1 Appuyez sur la touche **MARCHE/ARRÊT**" ⏻ " pour mettre sous tension le climatiseur. L'appareil va fonctionner sous le mode précédemment mémorisé.

2 Appuyez sur la touche **MODE** "⩘" pour sélectionner le mode désiré.

3 Appuyez sur la touche **SUPÉRIEURE** "∧"ou **INFÉRIEURE**´ "∨" pour régler la température

4 Appuyez sur la touche de **VITESSE DE VENTILATION** "((•+•))" pour sélectionner la vitesse de ventilation entre BASSE "•+•", MOYENNE " ((•+•)) ", HAUTE " ((•+•)) " et AUTO"((•+•))" (clignotant).Si vous choisissez AUTO, la vitesse de ventilation sera définie par la différence des températures de la salle et du réglage.

5 Appuyez sur la touche de **MINUTERIE D'ARRÊT** "◷" pour régler l'heure d'arrêt du climatiseur. Appuyez successivement sur la touche "∧" pour régler l'heure et sur la touche " ∨" pour régler la minute. A l'heure prévue, le climatiseur se mettra en arrêt tout seul. Si vous appuyez de nouveau sur cette touche avant que le climatiseur ne soit arrêté, la minuterie d'arrêt sera annulée.

3.10 Fonction de minuterie de déclenchement

Séquence d'opérations

1 Le climatiseur est mis hors tension.

2 Appuyez sur la touche de **MINUTERIE DE DÉCLENCHEMENT** "◷" pour régler l'heure de déclenchement du climatiseur. Appuyez successivement sur la touche "∧" pour régler l'heure et sur la touche "∨" pour régler la minute. Sélectionnez les conditions de fonctionnement : **TEMPÉRATURE, MODE, VITESSE DE VENTILATION** etc. A l'heure prévue, le climatiseur se mettra automatiquement en marche. Si vous appuyez de nouveau sur cette touche, la minuterie de déclenchement sera annulée.

3.11 Installation et remplacement des piles

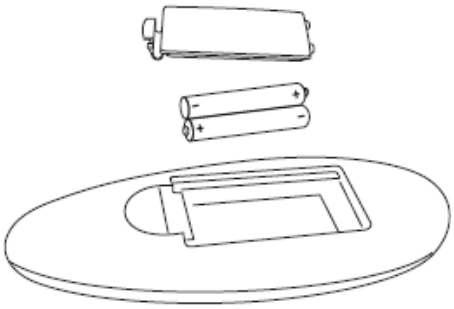

- Ouvrez le couvercle du logement de piles.
- Insérez les piles(AAA, 2 piles) en respectant la polarité.
- Refermez le couvercle du logement de piles.
- Inspection : si vous appuyez sur la touche MARCHE/ARRÊT "⏻" et qu'aucune icône n'apparait sur l'affichage, veuillez réinstallez les piles.

3.12 Entretien

NETTOYAGE DU FILTRE :

Le filtre doit être nettoyé régulièrement pour préserver l'efficacité de l'appareil. Nettoyez le filtre toutes les deux semaines.

Comment procéder au nettoyage du filtre :

- Déconnectez l'alimentation de l'appareil.
- Retirez le filtre.
- Rincez-le avec de l'eau (l'eau chaude est déconseillée). Quand le filtre est parfaitement sec, insérez-le dans son support en position d'origine.

ATTENTION : Ne faites jamais fonctionner le climatiseur sans filtre car ceci peut gravement l'endommager.

NETTOYAGE EXTERNE

- Déconnectez l'alimentation de l'appareil.
- Nettoyez les surfaces externes de l'appareil avec un chiffon légèrement humide.
- N'utilisez pas de produit abrasif et/ou de produits solvants qui pourraient endommager les surfaces.
- N'arrosez pas l'appareil et n'utilisez ni chiffon ou éponge détrempé. L'excès d'eau stagnante sur l'appareil pourrait également l'endommager et causer des risques de dysfonctionnement.

3.13 Dépannage

PROBLÈME	REMÈDE POSSIBLE
- Le climatiseur ne fonctionne pas	- Installation incorrecte du climatiseur. - Erreur de mise en œuvre de la minuterie > Vérifiez-la. - Problème d'alimentation électrique > Contactez le service technique. - Les grilles peuvent être obstruées > Vérifiez et enlevez les obstacles éventuels.
- Le climatiseur ne rafraîchit pas la pièce	- La température n'est pas correctement réglée > Vérifiez-la. - La température de la pièce est trop élevée > Attendez que la température baisse. - Le filtre peut être sale > Nettoyez-le.
- Le climatiseur dégage une odeur étrangère dans la pièce.	- Humidité dans la pièce provenant des murs, tapis, meubles ou similaires.
- L'eau coule sous le climatiseur.	- Installation incorrecte du tuyau de drainage.
- La télécommande ne fonctionne pas.	- Piles usées ou mal installées dans la télécommande.
- Le climatiseur prend 3 minutes avant de se mettre en marche.	- Protection du climatiseur. Attendez 3 minutes pour que l'appareil se mette en marche.

Si le câble d'alimentation est endommagé, il doit être remplacé par le fabricant ou son service agréé ou un technicien qualifié pour éviter tout risque.

Conditions opérationnelles maximum du climatiseur :

- refroidissement max : extérieur DB43^{o}C/WB 26°C, intérieur DB32^{o}C/WB23^{o}C
- chauffage Min : extérieur DB-5°C/WB-6°C, intérieur DB20^{o}C

Cet appareil ne doit pas être utilisé par des personnes (incluant les enfants) dont les capacités physiques, sensorielles ou mentales sont réduites ou par des personnes inexpérimentées, à moins qu'elles soient supervisées étroitement par la personne responsable de leur sécurité.

Les enfants devraient être supervisés pour les empêcher de jouer avec l'appareil.

OBLIGATIONS DE L'UTILISATEUR ➔ RECYCLAGE DES APPAREILS MENAGERS OBSOLETES

La Directive Européenne 2002/96/EC sur les Déchets des Equipements électriques et Electroniques (DEEE), exige que les appareils ménagers obsolètes ne soient pas jetés dans le flux normal des déchets municipaux. Les appareils obsolètes doivent être collectés séparément afin d'optimiser le taux de récupération et le recyclage des matériaux qui les composent, et réduire l'impact sur la santé humaine et l'environnement.

Le symbole de la poubelle barrée est apposé sur tous les produits pour rappeler les obligations de collecte séparée.

Les consommateurs devront contacter les autorités locales ou leur revendeur concernant la démarche à suivre pour l'enlèvement de leur vieil appareil.

ESPAÑOL

iCOOL
Invisible Air Conditioner

1. INFORMACIÓN GENERAL

1.1 INTRODUCCIÓN

NOTA: No se deshaga de ningún elemento del embalaje hasta que la instalación del equipo esté completa. Después de haber removido el embalaje, compruebe que todo el contenido esté intacto y completo. (Ver la lista de accesorios). En caso que falten elementos, contacte a su instalador o suministrador.

Este equipo de aire acondicionado ha sido diseñado para refrigerar y calentar el aire de una habitación y sólo debe utilizarse para este propósito. El fabricante no se hará responsable por daños causados a la propiedad o heridas a personas o animales debido a una incorrecta instalación, mal ajuste y mantenimiento o uso inadecuado.

Este aparato de aire acondicionado contiene refrigerante R32: al fin de su vida útil, el deshecho de este equipo debe ser estrictamente en conformidad a las regulaciones establecidas para el reciclaje de este tipo de productos, por favor manipúlelo con cuidado al momento de deshacerse del mismo. Por favor contacte con su autoridad local para mayor información.

No ponga en funcionamiento el acondicionador de aire hasta haberlo ensamblado totalmente e instalado en su correcta posición. Antes de hacer funcionar el aparato, compruebe que esté conectado a tierra adecuadamente, de acuerdo a su legislación vigente en su país.

1.2 IMPORTANTES INSTRUCCIONES DE SEGURIDAD

Cuando utilice aparatos eléctricos, siempre deberá seguir precauciones de seguridad básicas: No coloque objetos sobre el equipo o permita que estos objetos obstruyan las aberturas de aspiración o expulsión. Deberá tomar extremo cuidado cuando el producto se utilice, próximo a niños y mascotas, y cuando deje el equipo en funcionamiento sin vigilancia. Nota:

Antes de hacer funcionar este producto, por favor retírelo del embalaje y compruebe que esté en buenas condiciones.

No permita a los niños jugar con el embalaje, por ejemplo bolsas de plástico.

No haga funcionar el producto con algún cable o conector dañado, o después de un mal funcionamiento o si el equipo se ha tumbado o dañado de alguna manera. A fin de evitar riesgos, envíe el equipo para su diagnostico y reparación a un servicio técnico autorizado.

No intente reparar o ajustar ninguna función electrónica o mecánica de este aparato ya que invalidaría su garantía, contacte su servicio técnico.

Siempre haga funcionar el producto conectado a una fuente de alimentación con el mismo voltaje, frecuencia y potencia indicados en la placa de identificación de producto.

Este acondicionador de aire no está previsto para su utilización en áreas mojadas o húmedas. No coloque este producto cerca de una llama, aparato de cocina o calefacción, o superficie caliente.

No permita que el cable de alimentación cuelgue sobre el extremo de una mesa o armario. Coloque el cable de alimentación en una zona donde no se pueda tropezar con él.

Nunca coloque el cable de alimentación bajo una alfombra o manta. No haga funcionar el acondicionador de aire en áreas con petróleo, pintura o se utilicen o almacenen otros líquidos inflamables.

No realice ningún tipo de intervención de limpieza o mantenimiento o de acceso a las partes internas hasta que el aparato se haya desconectado de la alimentación principal.

No modifique los elementos de seguridad o regulación sin el permiso e instrucciones del fabricante del equipo. No tire, remueva o tuerza el cable eléctrico conectado al acondicionador de aire, incluso si está desconectado de la alimentación principal. Evite el contacto directo prolongado con el flujo de aire del acondicionador de aire y la habitación si se encuentra cerrada sin ventilación y por un periodo largo de tiempo.

Toda reparación o mantenimiento debe ser efectuado por un técnico autorizado y en línea con las instrucciones contenidas en este manual. No modifique este equipo, ya que puede provocar situaciones de riesgo de las que el fabricante no será responsable por cualquier daño o herida provocados.

Este manual es parte integral del equipo y por lo tanto deberá preservarse cuidadosamente siempre junto a él, o en caso de transferencia a otro propietario, usuario o instalador.

Si el manual está dañado o se ha perdido, por favor solicite uno nuevo.

1.3 RECEPCIÓN DEL EQUIPO

El equipo de aire acondicionado se entrega en un embalaje de protección y se acompaña de su Manual de Instalación y de Instrucciones. Este manual forma parte integral del equipo de aire acondicionado y debe leerse y preservarse cuidadosamente. Cuando el equipo esté desembalado, por favor compruebe que el paquete con los accesorios esté completo y sin daños.

1.4 MANIPULACIÓN

Sea consciente del peso del equipo de aire acondicionado antes de intentar levantarlo. Tome todas las precauciones necesarias para evitar dañar el producto o provocar heridas personales.

Se recomienda deshacerse del material de embalaje cuando el equipo haya sido situado en su punto de instalación. Y se haya comprobado su perfecto funcionamiento.

Remueva cuidadosamente las cintas adhesivas posicionadas sobre el acondicionador de aire.

El desecho del material de embalaje deberá realizarse correctamente sin dejarlo al alcance de los niños, ya que es una potencial fuente de peligro.

1.5 LISTADO DE ACCESORIOS (Ver Imagen P0)

1. MANDO A DISTANCIA
2. SOPORTE DEL MANDO A DISTANCIA
3. TUBO DE DRENAJE
4. REJILLA EXTERIOR
5. KIT DE TORNILLOS
6. MANUAL DE INSTRUCCIONES
7. PLANTILLA DE PERFORACIÖN DE LA PARED
8. HOJA DE PLASTICO CON AISLAMIENTO (2 PIEZAS)
628 X 500 X 15 mm
9. TUBO DE AIRE FRESCO (OPCIONAL)
10. TAPÓN DE GOMA (VER FIGURA P0)

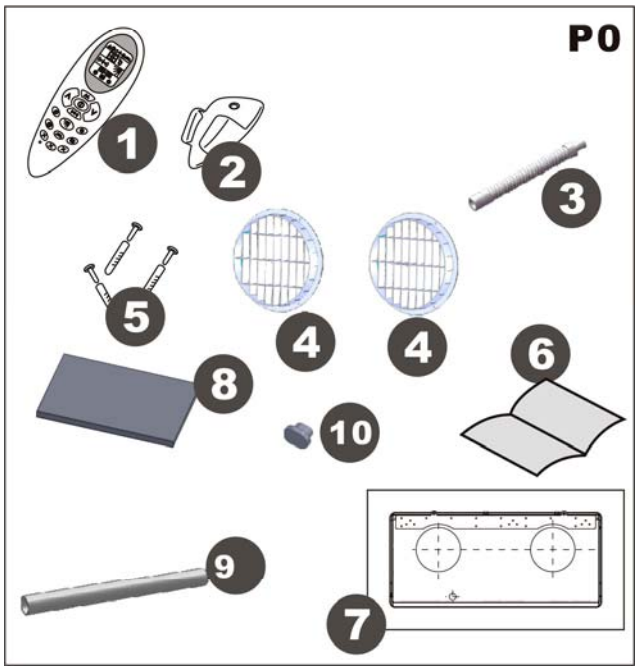

Este producto ha sido fabricado en cumplimiento de las normativas 2006/95/CE y las modificaciones 92/31/EEC y 93/68/EEC

El desecho de productos eléctricos no puede realizarse junto a los desechos domésticos. Por favor recicle donde existan instalaciones para hacerlo. Consulte a su autoridad local o a su proveedor para más información.

No se deshaga de este producto como desecho municipal no clasificado. Se requiere la recogida separada para su adecuado tratamiento.

Las pilas utilizadas en el mando a distancia contienen materiales que son dañinos para el medio ambiente. Deben ser retiradas del mando a distancia cuando alcancen el fin de su vida útil y desechadas apropiadamente.

1 . 6 CARACTERÍSTICAS TÉCNICAS (P1 P2)

Modelo		iCOOL	
Potencia	Refrigeración	2,36 Kw	8000 BTU/h
	Calefacción	2,45 Kw	8500 BTU/h
Voltaje (V)		230	
Potencia absorbida en refrigeración (W)		904	
Intensidad absorbida en refrigeración (A)		3,9	
Potencia absorbida en calefacción (W)		790	
Intensidad absorbida en calefacción (A)		3,4	
Caudal de aire (m3/h)		350	
Nivel de ruido (dB A)		48	
Capacidad de deshumidificación*(L/24h)		12,5	
Temperatura opcional (control remoto)		18-30ºC	
Fusible(T6.3A)		250 V	
Refrigerante		R32	
Potencial global de calefacción (GWP)		675	
Dimensiones (H alto, W largo, D ancho) cm		43/95/19,5	
Peso neto (Kg)		40	

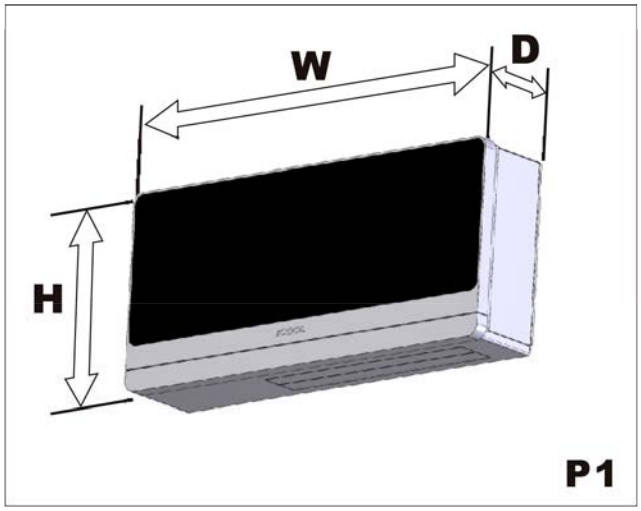

*Los datos señalados pueden cambiar para mejorar los rendimientos

CONDICIONES DE PRUEBA ESTANDAR -EN 14511-

CONDICIONES DE OPERACIÓN EN FUNCIÓN REFRIGERACIÓN Y DESHUMIDIFICACION

Interior 27ºC DB; 19ºC WB

Exterior 35ºC DB; 24ºC WB

CONDICIONES DE OPERACIÓN EN FUNCIÓN CALEFACCIÓN

Exterior 7ºC DB; 6ºC WB

Interior 20oC DB

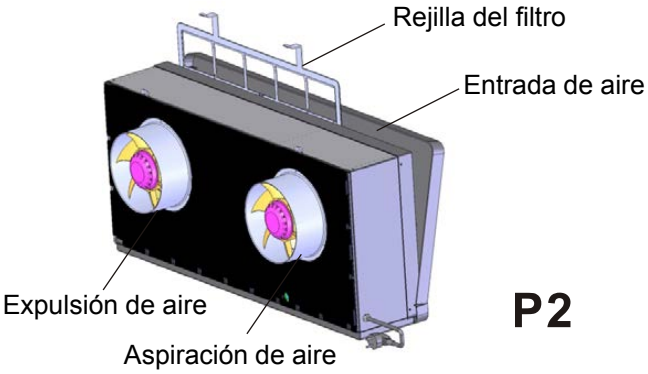

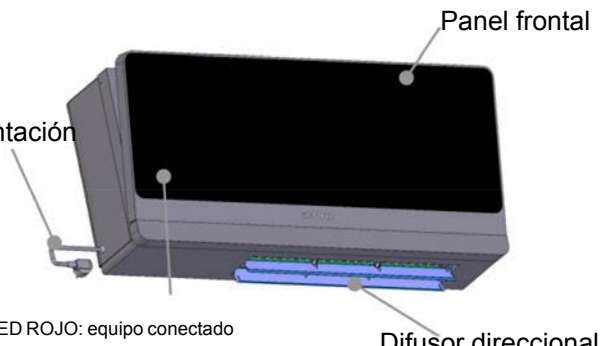

LED ROJO: equipo conectado
LED VERDE: compresor en marcha
LED AMARILLO: temporizador activado
LED AZUL: modo noche activado

El visor mostrará la temperatura configurada **y** la temperatura ambiental.
Una vez ajustada la configuración de la temperatura ésta parpadeará en el visor, luego el visor mostrará la temperatura ambiental durante 70 segundos. Finalmente, el visor se apagará hasta el próximo ajuste.

2. INSTALACIÓN

2.1 POSICIONAMIENTO DEL EQUIPO

Para mantener el mejor rendimiento de su equipo, evitar caídas y riesgos, debe posicionarlo correctamente. Por favor, siga las indicaciones e instrucciones dadas a continuación en su totalidad, ya que su incumplimiento puede ser una causa potencial de problemas de instalación.

- El equipo de aire acondicionado debe ser instalado en un muro en el que su cara exterior debe estar en un área despejada en al menos 2m a su alrededor.

- El equipo de aire acondicionado debe instalarse dejando la habitación y su entorno como se ilustra en la plantilla de papel.

- El muro sobre el que se instalará el equipo de aire acondicionado debe ser robusto y capaz de soportar el peso de dicho equipo.

Luego de determinar el mejor lugar para la instalación, como se ha descrito anteriormente, por favor compruebe que el muro puede ser perforado en el área escogida sin interferir con otras estructuras o instalaciones (vigas, pilares, tuberías, cableados, etc.). Por favor asegúrese que no hay obstáculos en el exterior del muro, que puedan obstruir la circulación de aire a través de los orificios perforados, por ejemplo: plantas y sus hojas, listones o revestimientos de madera, tuberías de drenaje, desbordamientos y rejillas, etc. Cualquier obstrucción que pueda interferir con los rendimientos adecuados del equipo.

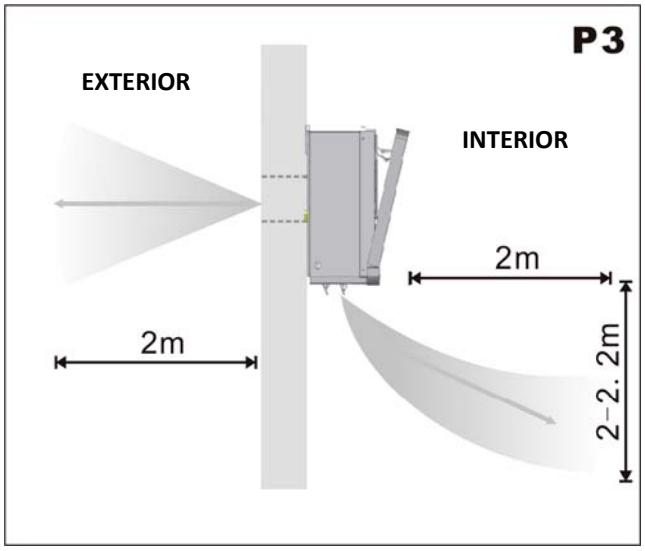

2.2 PLANTILLA

Fije la plantilla al muro luego de haber comprobado íntegramente las siguientes indicaciones:

- No perfore ningún orificio hasta no estar seguro que no hay obstáculos ni obstrucciones en el área que desea perforar, las cuales pueden estar ocultas por la construcción del muro, por ejemplo:

cableado eléctrico, tuberías de agua y gas o dinteles de soporte o vigas.

- Asegúrese de utilizar un nivel de burbuja, ya que el equipo debe estar nivelado.

- Siga las instrucciones de instalación en su totalidad.

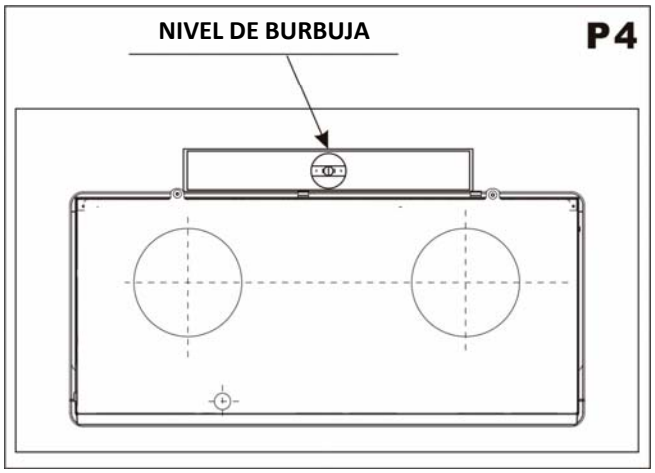

Fijar la plantilla a la pared teniendo cuidado de comprobar la distancia desde el suelo o el techo.

Utilizar un taladro para marcar el centro de cada orificio que luego se perforará. (Ver imagen P5)

2.2 PLANTILLA

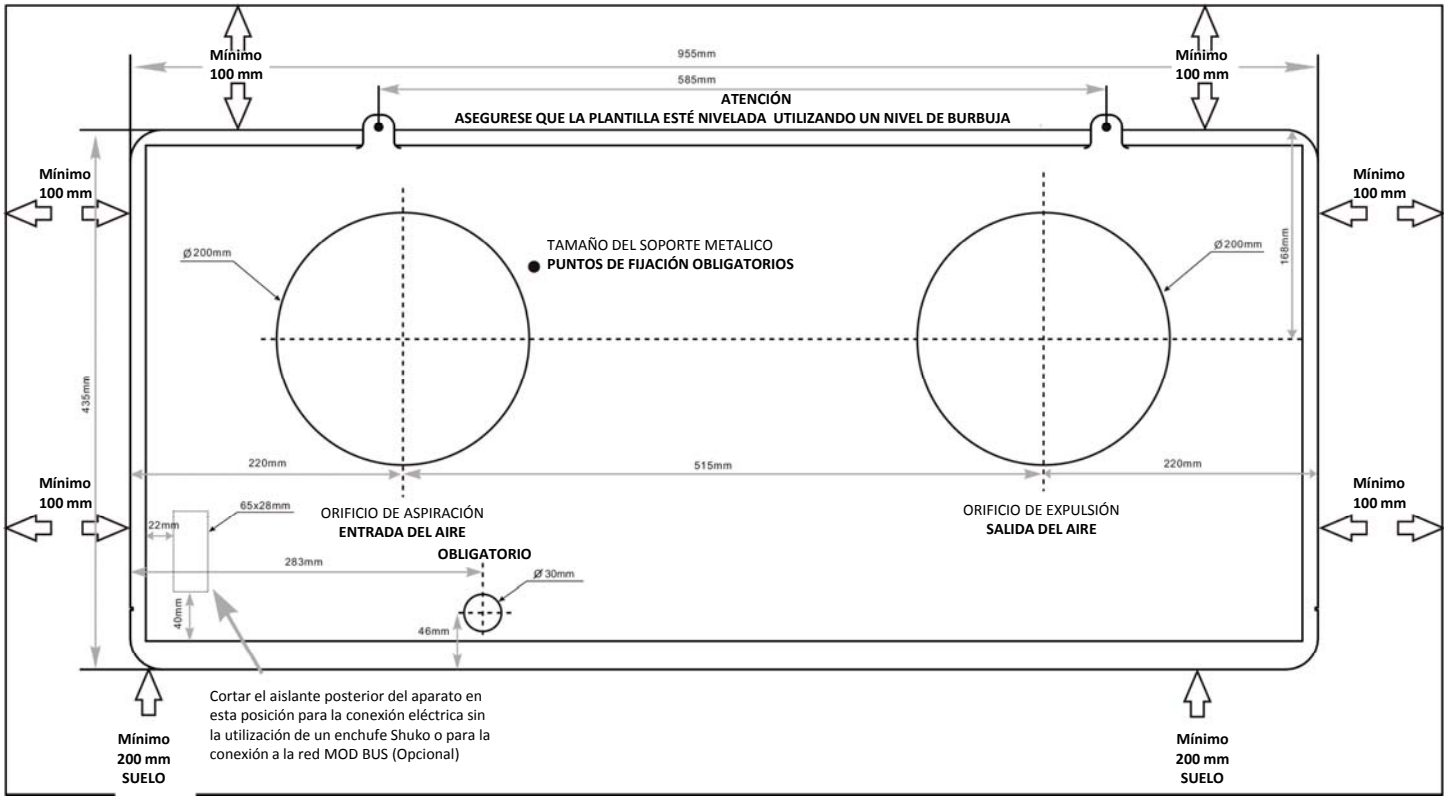

2.3 PERFORACIÓN DE LA PARED (P6, 7, 8, 9)

Nota: Si perfora sobre el nivel del suelo, asegúrese que el área circundante ha sido asegurada mientras se procede a la perforación y que el área externa del muro esté bajo vigilancia, hasta completar la perforación.

ORIFICIOS DE ASPIRACION Y EXPULSION

- Esta operación debe realizarse utilizando las herramientas adecuadas (punta de diamante o taladros equipados con percutor y velocidad de rotación ajustables).
- Fije la plantilla al muro cuidando de comprobar la distancia al suelo y el cielo de la habitación y asegúrese que esté horizontal por medio de un nivel de burbuja.
- Haga una perforación piloto para marcar el centro de cada orificio a perforar.

-Utilice una corona perforadora con diámetro 200mm para perforar los orificios de aspiración y expulsión.

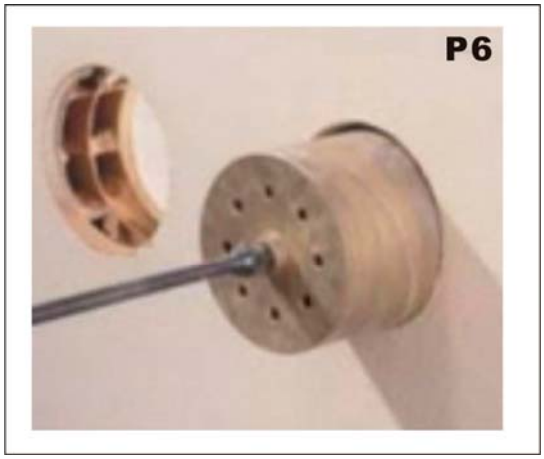

Se recomienda que los orificios tengan una leve inclinación de 3 a 5 grados para evitar cualquier retorno de agua de las tuberías de desagüe.

EXTERIOR INTERIOR

ORIFICIOS DE DESAGÜE (P8)

Este equipo de aire acondicionado tiene un sistema para evacuar la humedad condensada automáticamente.

Por favor, lea cuidadosamente las siguientes instrucciones:

Perfore un orificio a través del muro de 30mm de diámetro en la posición indicada sobre la plantilla de papel. El desagüe ocurre por gravedad. **Por esta razón, es esencial que la línea de desagüe tenga una mínima inclinación de al menos 3 grados a lo largo de su longitud**. Con esta solución puede desaguar la humedad condensada a un lugar adaptado sin causar problemas a sus vecinos.

Este método de desagüe es el de uso más común, y el tubo de desagüe se lleva al exterior donde no hay problema para conectarlo a una canalización o para que descargue libremente, esta solución se recomienda para zonas cálidas y para temperaturas externas frías.

2.3 ORIFICIOS DEL SOPORTE (P9)

Perfore los orificios para el anclaje del soporte a la pared utilizando las 2 marcas que se muestran en la plantilla practicando un orificio con un diámetro de 8 mm. Deberá comprobar la pared para asegurarse de su consistencia estructural.

2.4 FIJACIÓN DE LOS ANCLAJES (P10)

Inserte los anclajes en los orificios de la unidad y atorníllelos a la pared. Los anclajes requieren agujeros de 10 mm, la pared debe ser inspeccionada para determinar si los tornillos de anclaje son útiles o si es necesario utilizar de otra medida. El fabricante no será responsable en caso de subestimación de la consistencia estructural del anclaje realizado en el momento de la instalación.

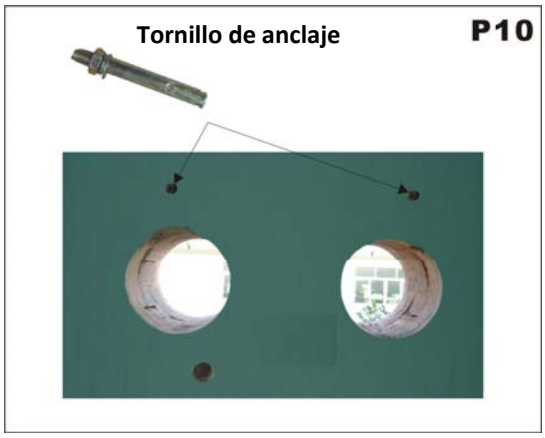

2.5 INSTALACIÓN DE LAS REJILLAS

Después de perforar los orificios de aspiración y expulsión se deben montar las rejillas de plástico, suministradas con el equipo, en la pared.

Cuando sea de fácil acceso se podrán montar las rejillas desde el exterior. Se recomienda fijarlas a la pared mediante tacos y tornillo con diámetro de 6 mm y mantener las aletas en posición vertical.

(Ver imagen P11)

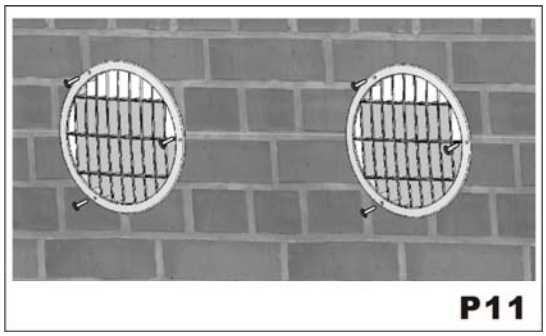

Cuando el equipo esté instalado en la parte alta de la pared y sea imposible alcanzar las rejillas desde el exterior tendrá que instalarlas desde el interior.

Ponga el gel de silicona alrededor de la rejilla como indicado en la imagen, luego doble la rejilla por la mitad e inserte su brazo dentro del orificio con ella. Deje que la rejilla se despliegue y tire de la rejilla hacia usted. Con un poco de paciencia y manipulación encajará las dos rejillas en el extremo de los orificios.

(Ver imágenes P12, P13, P14)

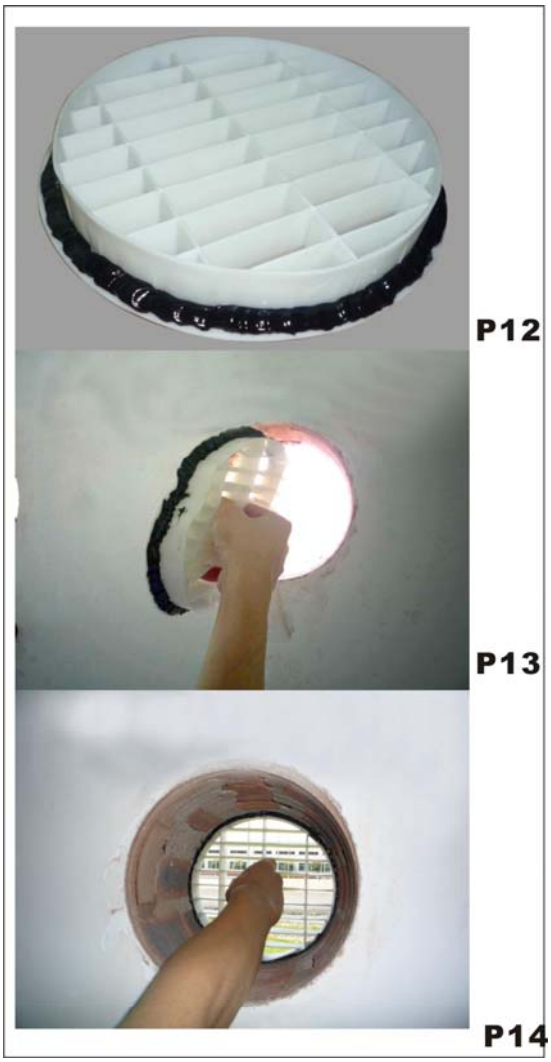

Después de la fijación de la rejilla exterior podríamos inyectar más gel en el interior del espacio entre la rejilla y la pared. (Ver imágenes P15 y P16)

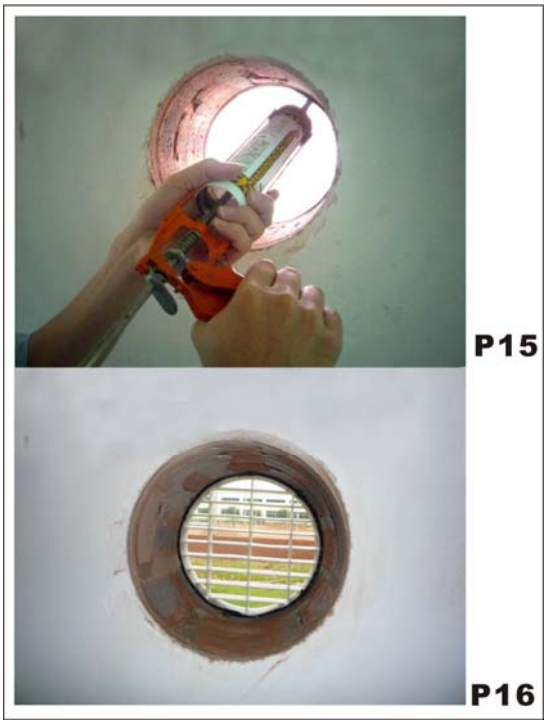

El gel de silicona negro utilizado es solo como ejemplo, podéis utilizarlo de color blanco o transparente para fijar la rejilla exterior.

2.6 FIJACIÓN DE LÁMINA DE PLASTICO CON AISLAMIENTO

Después de fijar la rejilla exterior, inserte la lámina de plástico con aislamiento suministrada con el equipo en los orificios. Las láminas deben ser 107 mm más cortas que el espesor de la pared.

Utilizar un cúter ordinario para la operación.

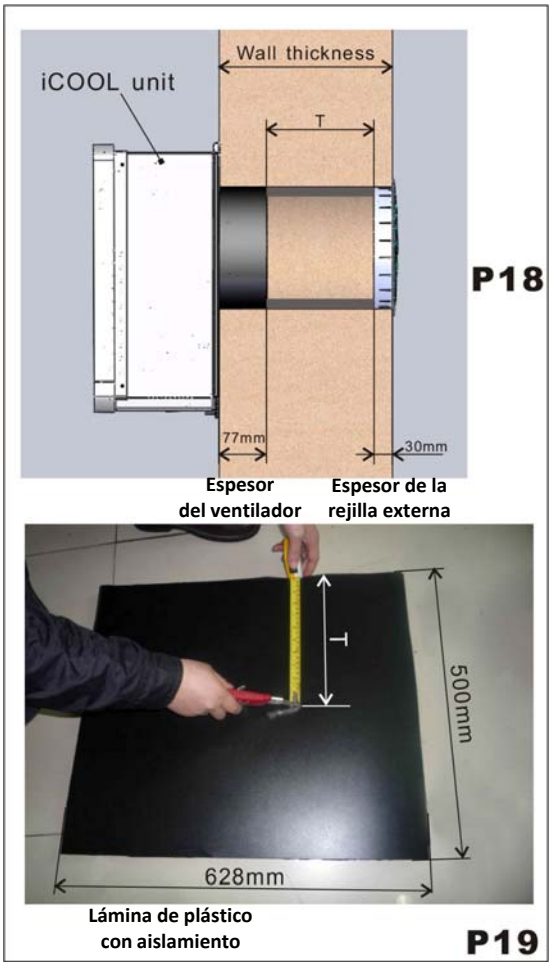

Lámina de plástico con aislamiento

P19

Enrollar la lámina e insertarla en el orificio teniendo cuidado en colocar la línea de corte y empalme, que siempre debe estar hacia arriba. (Ver imagen P21)

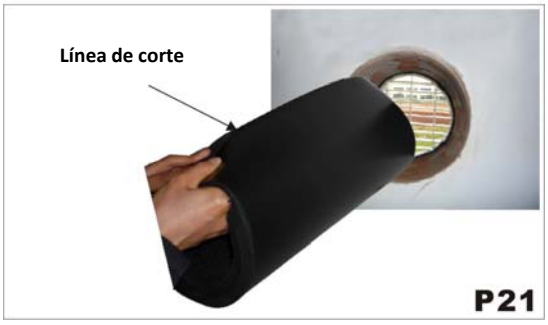

2.7 CONEXIÓN DEL TUBO DE DESAGÜE

Conectar el tubo de desagüe (desde la conexión de goma) al equipo de aire acondicionado (en la parte trasera) después de haber el tapón de goma del tubo negro. (Ver imagen P22).

Con esta solución podréis desaguar la condensación de la humedad a un lugar adecuado para no causar ningún problema a los vecinos.

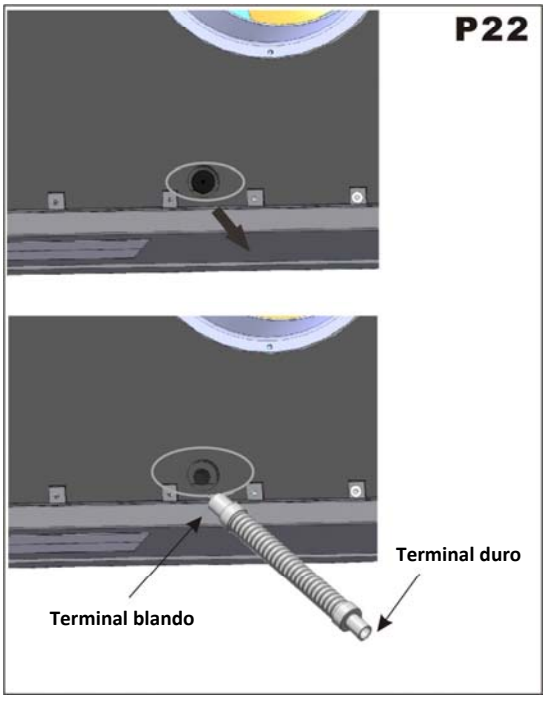

Cuando el equipo se instala en un área climática normal o cálida, podréis conectar el tubo de desagüe al exterior de forma adecuada. (Ver imagen P23)

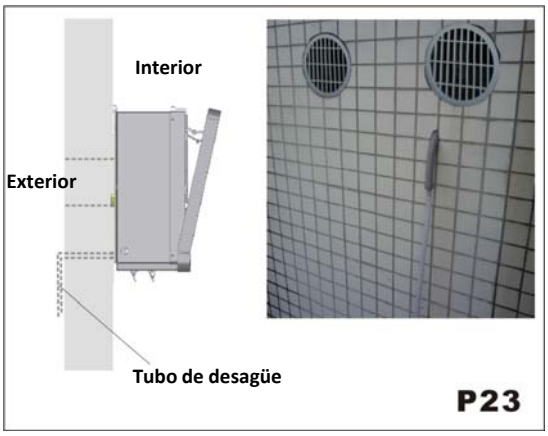

Cuando el equipo se instala en un área muy fría el agua en el tubo de desagüe se puede llegar a congelar, especialmente en invierno, podréis conectar el tubo de desagüe en el interior de la pared y conectarlo a un lugar adecuado. (Ver imagen P24)

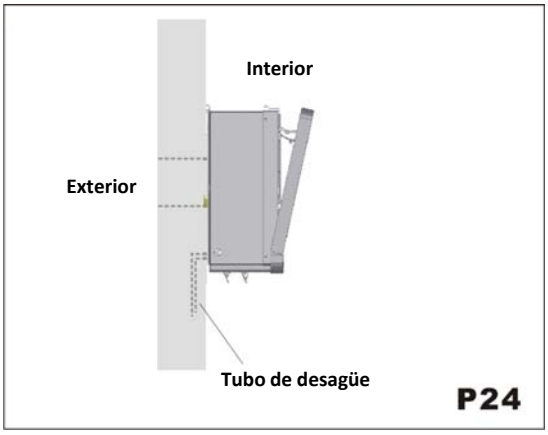

2.8 MONTAJE DEL EQUIPO EN LOS ANCLAJES

Una vez comprobada nuevamente la robustez de la fijación del soporte a la pared, y que todos los arreglos necesarios para las conexiones eléctricas y de desagüe de la condensación de humedad (si es necesario) se hayan realizado, fije el equipo de aire acondicionado a su soporte. (Ver imagen P25)

Levante la unidad sosteniéndola por los lados y la parte inferior, inserte ligeramente las anillas de los ventiladores en los orificios grandes de la pared. (Ver imagen P26)

El equipo puede ser ahora empujado firmemente contra la pared, a continuación levante el equipo y asegúrese de que los anclajes y el equipo coincidan bien. (Ver imagen P27)

Inspeccione cuidadosamente la instalación para asegurarse que el panel aislante posterior debe encajar firmemente contra la pared y no hay fisuras en la parte posterior del equipo.

Fijar dos tuercas en la parte superior del equipo y asegurarse de que el equipo esté bien instalado.

P25

P26

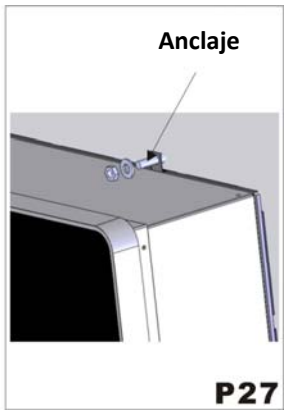

P27

El equipo no debe ser instalado en la lavandería.

El equipo debe ser posicionado de manera que el enchufe sea accesible.

El equipo debe ser instalado de acuerdo a las normas nacionales de cableado.

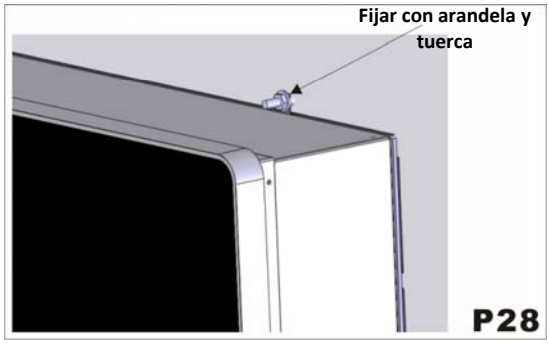

P28

P29

2.9 CONEXIÓN DEL CABLE DE ALIMENTACIÓN

Para cada equipo, hay un cable de alimentación situado en la parte izquierda. (ver imagen P30)

Conectar el enchufe a la toma de corriente y encender el equipo.

P30

Para una propuesta estética durante la instalación, podríamos cambiar la conexión del cable de alimentación de esta forma.

En la parte posterior del equipo, hay un agujero para la conexión del cable, se puede cortar el material de aislamiento posterior, a continuación, conectar el cable adicional en consecuencia. Sólo tenga cuidado con la operación y a no dañar los cables. Las dimensiones de los orificios se pueden comprobar en la plantilla. (Ver imagen P31)

3. UTILIZACIÓN Y MANTENIMIENTO

3.1 SIGNIFICADO DE LOS ICONOS DE LA PANTALLA

ICONOS	SIGNIFICADO	ICONOS	SIGNIFICADO
	AUTOMÁTICO		Velocidad Ventilador
	FRIO		Dirección Flujo de Aire
	SECO		Temporizador desactivado
	VENTILACIÓN		Temporizador activado
	CALOR		Reposo
88:88	RELOJ	88℃	Temperatura
	SIN UTILIZAR		

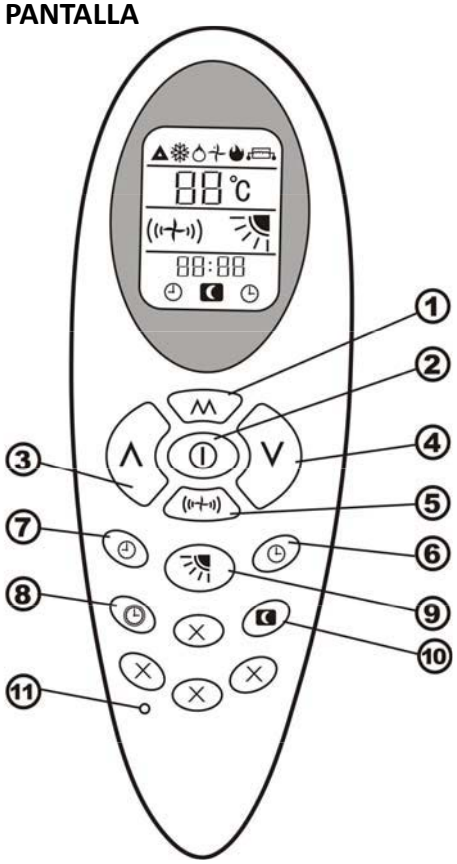

3.2 FUNCIONES DEL MANDO A DISTANCIA

1)BOTÓN MODO: Configura el modo de operación del equipo
2)BOTÓN ON/OFF: Arranque (ON) /Parada (OFF) del equipo
3)BOTÓN ARRIBA: Incrementa la temperatura y la hora
4)BOTÓN ABAJO: Disminuye la temperatura y la hora
5)BOTÓN VELOCIDAD VENTILACION : Configura la velocidad del ventilador
6)BOTÓN ACTIVAR TEMPORIZADOR : Configura la hora de arranque del equipo
7)BOTÓN DESACTIVAR TEMPORIZADOR : Configura la hora de parada del equipo
8)BOTÓN RELOJ: Ajusta la hora
9)BOTÓN OSCILACION DE ALETAS : Ajusta la dirección del flujo de aire
10)BOTÓN REPOSO: Ajusta automáticamente la temperatura de acuerdo a la regla circadiana.
11)BOTÓN RESET

3.3 MODO CALEFACCIÓN

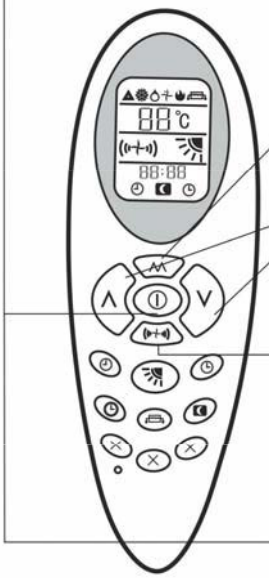

Secuencia de operaciones

1. Pulse el botón **ON/OFF** ⏻ para la puesta en marcha del equipo con los parámetros memorizados.
2. Pulse el botón **MODE** ^^ para seleccionar el modo calor . El equipo funcionará en calefacción.
3. Pulse el botón **ARRIBA** ∧ o el boton **ABAJO** ∨ , para ajustar la temperatura.
4. Pulse el botón **VELOCIDAD VENTILACION**, para configurar la velocidad de ventilación:
   Baja velocidad
   Media velocidad
   Alta velocidad
   Si parpadea está en modo automático, donde la velocidad es seleccionada en función de la diferencia entre las temperaturas ambiental y configurada.
5. Pulse el botón **ON/OFF** ⏻ , para parar el equipo. La próxima vez que pulse este botón, el equipo funcionará con los valores memorizados en este modo.

3.3 MODO REFRIGERACIÓN

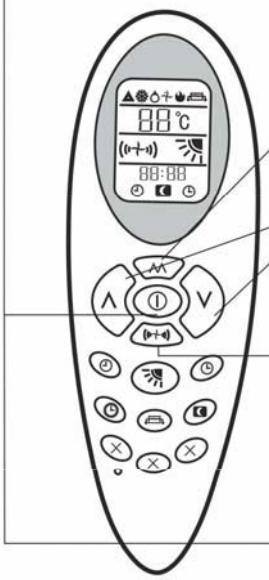

Secuencia de operaciones

1. Pulse el botón **ON/OFF** ⏻ para la puesta en marcha del equipo con los parámetros memorizados.
2. Pulse el botón **MODE** ^^ para seleccionar el modo frío . El equipo funcionará en refrescamiento.
3. Press **UP** "∧" or **DOWN** "∨" button, to adjust the setting up temperature
4. Pulse el botón **VELOCIDAD VENTILACION**, para configurar la velocidad de ventilación:
   Baja velocidad
   Media velocidad
   Alta velocidad
   Si parpadea está en modo automático, donde la velocidad es seleccionada en función de la diferencia entre las temperaturas ambiental y configurada.
5. Pulse el botón **ON/OFF** ⏻ , para parar el equipo. La próxima vez que pulse este botón, el equipo funcionará con los valores memorizados en este modo.

3.5 MODO DESHUMIDIFICACIÓN

Secuencia de operaciones

1. Pulse el botón **ON/OFF** ⏻ para la puesta en marcha del equipo con los parámetros memorizados.
2. Pulse el botón **MODE** ᴧᴧ para seleccionar el modo calor ♨ . El equipo funcionará en deshumidificación.
3. Pulse el botón **ARRIBA** ∧ o el boton **ABAJO** ∨ , para ajustar la temperatura.
4. El botón **VELOCIDAD VENTILACION** (⊢•⊣) , está desactivado, la velocidad de ventilación interior en modo seco es siempre baja ⊢•⊣.
5. Pulse el botón **ON/OFF** ⏻ , para parar el equipo. La próxima vez que pulse este botón, el equipo funcionará con los valores memorizados en este modo.

3.6 MODO VENTILACIÓN

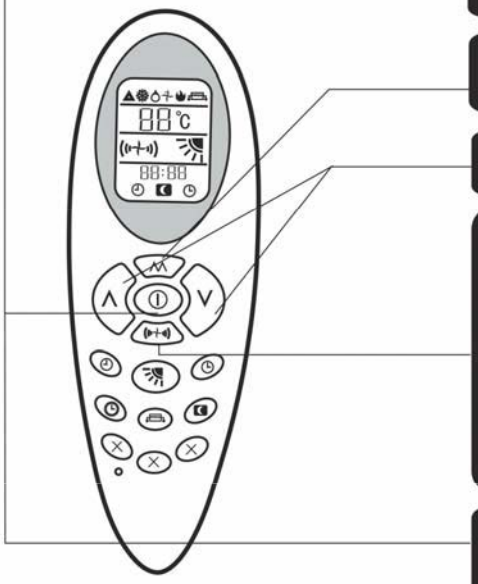

Secuencia de operaciones

1. Pulse el botón **ON/OFF** ⏻ para la puesta en marcha del equipo con los parámetros memorizados.
2. Pulse el botón **MODE** ᴧᴧ para seleccionar el modo ventilación ⊢•⊣ . El equipo funcionará en ventilación.
3. Pulse el botón **ARRIBA** ∧ o el boton **ABAJO** ∨ , para ajustar la temperatura.
4. Pulse el botón **VELOCIDAD VENTILACION** (⊢•⊣) , para configurar la velocidad de ventilación:
   Baja velocidad ⊢•⊣
   Media velocidad (⊢•⊣)
   Alta velocidad (⊢•⊣)
   Si parpadea está en modo automático (⊢•⊣) ,donde la velocidad es seleccionada en función de la diferencia entre las temperaturas ambiental y configurada.
   Si la diferencia entre la temperatura ambiental y la configurada es >5ºC, la velocidad es alta.
   Si la diferencia entre la temperatura ambiental y la configurada es >3ºC, la velocidad es media.
   Si la diferencia entre la temperatura ambiental y la configurada es >1ºC, la velocidad es baja.
5. Pulse el botón **ON/OFF** ⏻ , para parar el equipo. La próxima vez que pulse este botón, el equipo funcionará con los valores memorizados en este modo.

3.7 MODO REPOSO

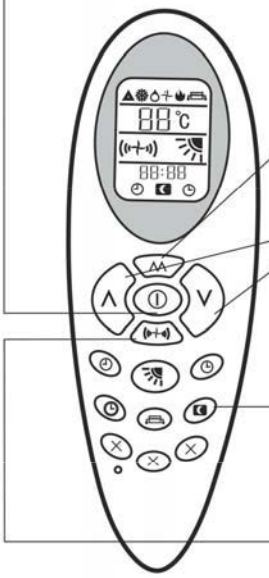

Secuencia de operaciones

1. Pulse el botón **ON/OFF** ⏻ para la puesta en marcha del equipo con los parámetros memorizados.
2. Pulse el botón **MODE** ᴧᴧ para configurar el modo frío ❄ , el modo calor 🔥 , el modo auto ▲ El equipo funcionará en modo de configuración.
3. Pulse el botón **ARRIBA** Λ o el boton **ABAJO** V , para ajustar la temperatura.
4. Pulse el botón **REPOSO**, se visualizará este icono , activando la función de reposo. Púlselo de nuevo y la desactivará.
5. Si ha activado la función **REPOSO**, la velocidad del ventilador se fijará en baja.

3.6 MODO AUTOMÁTICO

Secuencia de operaciones

1. Pulse el botón **ON/OFF** ⏻ para la puesta en marcha del equipo con los parámetros memorizados.
2. Pulse el botón **MODE** ᴧᴧ para configurar el modo a automático ▲, equipo funcionará en modo automático (Referencia a Operación de Emergencia").
3. En función de la temperatura ambiental de la habitación y la temperatura configurada, se seleccionará automáticamente el modo de funcionamiento (frío, calor, ventilación).Los botones de ajuste de temperatura Λ y V están desactivados.
   Cuando la temperatura de la habitación es £20ºC, funcionará en modo calefacción.
   Cuando la temperatura de la habitación es >20ºC, y < a 25ºC funcionará en modo ventilación.
   Cuando la temperatura de la habitación es ‡25ºC, funcionará en modo refrigeración.
4. Pulse el botón **VELOCIDAD VENTILACION** (⊢•⊣) , para configurar la velocidad de ventilación:
   Baja velocidad ⊢•⊣
   Media velocidad (⊢•⊣)
   Alta velocidad (⊢•⊣)
   Si parpadea está en modo automático (⊢•⊣) ,donde la velocidad es seleccionada en función de la diferencia entre las temperaturas ambiental y configurada.
5. Pulse el botón **ON/OFF** ⏻, para parar el equipo. La próxima vez que pulse este botón, el equipo funcionará con los valores memorizados en este modo.

3.9 DESACTIVAR TEMPORIZADOR

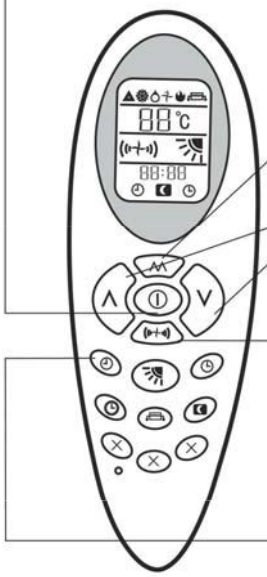

Secuencia de operaciones

1. Pulse el botón **ON/OFF** ⏻ para la puesta en marcha del equipo con los parámetros memorizados.
2. Pulse el botón **MODE** ᴧᴧ para seleccionar el modo deseado.
3. Pulse el botón **ARRIBA** ∧ o el boton **ABAJO** ∨ , para ajustar la temperatura.
4. Pulse el botón **VELOCIDAD VENTILACION**, para configurar la velocidad de ventilación:
   Baja velocidad
   Media velocidad
   Alta velocidad
   Si parpadea está en modo automático, donde la velocidad es seleccionada en función de la diferencia entre las temperaturas ambiental y configurada.
5. Pulse el botón **DESACTIVAR TEMPORIZACION**, para configurar la hora de parada del equipo. Pulse el botón ∧ para incrementos de 1 hora, pulse el botón ∨ para incrementos de 1 minuto. Cuando se alcance la hora configurada, el equipo se parará automáticamente. Si pulsa este botón nuevamente antes de la hora configurada, cancelará la temporización.

3.10 ACTIVAR TEMPORIZADOR

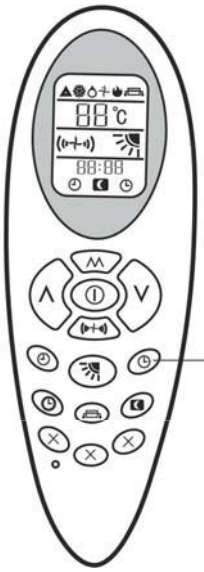

Secuencia de operaciones

1. El acondicionador de aire está parado.
2. Pulse el botón **ACTIVAR TEMPORIZACION**, para configurar la hora de arranque del equipo. Pulse el botón ∧ para incrementos de 1 hora, pulse el botón ∨ para incrementos de 1 minuto.
   Configure el modo de funcionamiento, temperatura, velocidad de ventilación, etc.
   Cuando se alcance la hora configurada, el equipo arrancará automáticamente. Si pulsa este botón nuevamente, cancelará la temporización.

3.11 FUNCIÓN DEL PANEL FRONTAL

Cuando el equipo comienza a funcionar, el panel frontal y la tapa se abren por completo al principio. Unos 15-20 segundos más tarde, el ventilador interior y el compresor funcionarían según la modalidad seleccionada, y el panel frontal se quedará en posición abierta cuando la unidad está funcionando. Durante el período de apertura del panel frontal, el ventilador interior no funcionaría, y no hay aire que sale desde el equipo de aire acondicionado.

Cuando se apaga el equipo, el ventilador interior se detendría en primer lugar, y a continuación, el panel frontal y la tapa se cierran completamente de nuevo.

P34

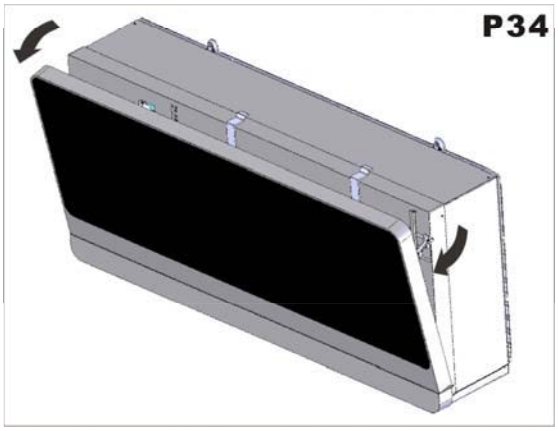

3.12 INSTALACIÓN Y CAMBIO DE LAS PILAS

- Abra la tapa del compartimiento de las pilas, pulse el seguro y tire hacia arriba.
- Inserte las pilas nuevas (AAA x 2), cuidando que los polos coincidan con las marcas señaladas en el compartimiento.
- Reinstale la tapa de las pilas.
- Inspección: Si pulsa el botón ON/OFF , y no se visualizan los iconos, por favor compruebe la posición de las pilas.

P35

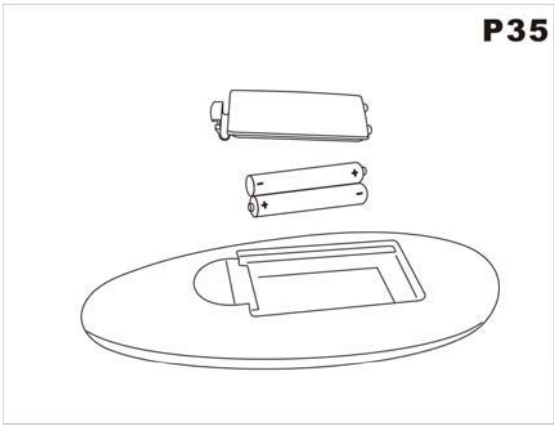

3.14 MANTENIMIENTO (P37, P38, P39)

LIMPIEZA DE FILTROS:

Los filtros deben limpiarse regularmente para mantener el eficiente funcionamiento del acondicionador de aire. Limpie los filtros cada dos semanas.

Procedimiento:

- Desconecte el acondicionador de aire de la alimentación eléctrica.
- Abra el panel frontal con la mano (Ver imagen P37)
- Retire el filtro como se muestra en la imagen P38.

Proceda a su lavado (no utilice agua caliente) y sólo cuando esté seco vuelva a colocarlo de la misma manera.

ATENCION: No utilice el equipo de aire acondicionado sin los filtros ya que puede dañar seriamente el equipo.

LIMPIEZA EXTERNA:

- Desconecte el equipo de la alimentación eléctrica.
- Limpie las superficies externas con un paño húmedo únicamente.
- No utilice paños abrasivos y/o limpiadores con disolventes que puedan dañar las superficies.
- No utilice paños o esponjas excesivamente mojados, ya que el agua puede penetrar al equipo y dañarlo seriamente y comprometer su seguridad.

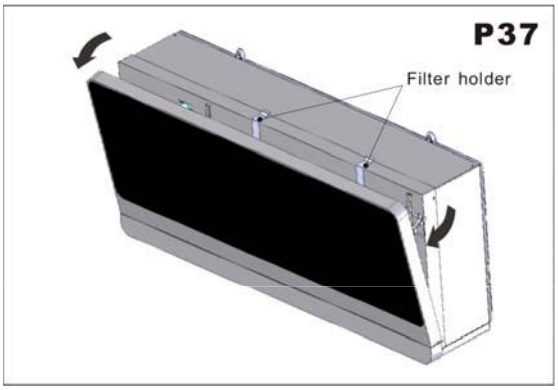

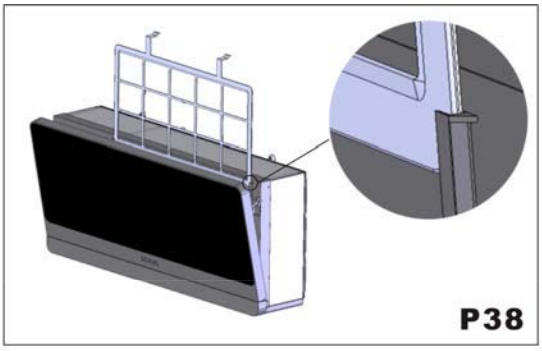

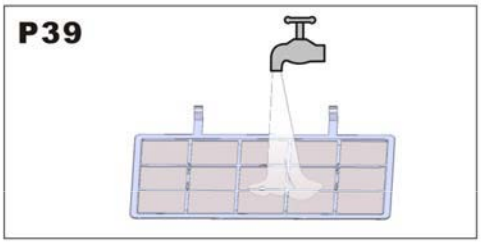

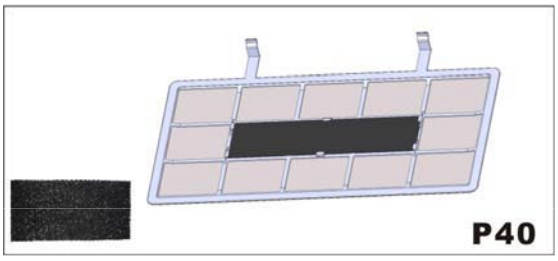

FILTRO DE CARBÓN ACTIVO (OPCIONAL) (P40)

El equipo puede que incluya un filtro de carbón activo, que no sólo tiene la función de eliminar las sustancias suspendidas como los filtros mecánicos comunes, pero también puede eliminar materias extrañas, tales como cloro libre, olores, colores, y materias tóxicas que son difíciles de filtrar mediante el uso de filtros convencionales.

Con el filtro de carbón activo, el aire de la habitación se mantendrá fresco y saludable.

Es recomendable cambiarlo cada tres meses, porque no es posible lavarlo o limpiarlo.

3·15 SOLUCIÓN DE PROBLEMAS

POSIBLES CAUSAS DE PROBLEMAS

- El acondicionador de aire no funciona.
- El acondicionador de aire no refrigera la habitación.
- Olor extraño en la habitación. Caen gotas de agua del equipo.
- El mando a distancia no funciona.
- El acondicionador de aire no funciona durante 3 minutos desde su arranque.

POSIBLES SOLUCIONES

1. Configuración errónea del temporizador / Comprobarlo.
2. Problemas con la alimentación eléctrica / Llame a su servicio técnico.
3. El filtro puede estar sucio / Límpielo.
4. La temperatura de la habitación es demasiado alta / Espere a que baje la temperatura.
5. La temperatura no está configurada adecuadamente / Compruébela
6. Las rejillas pueden estar obstruidas / Compruebe y remueva eventuales obstáculos.

- Humedad en la habitación, proveniente de paredes, alfombras, muebles u otros.
- Instalación inadecuada del equipo.
- Conexión inadecuada de las tuberías de drenajes.
- Pilas agotadas.
- Inserción errónea de las pilas en el mando a distancia.
- Protección del equipo de aire acondicionado. Espere durante 3 minutos y el equipo volverá a funcionar nuevamente.

Si el cable de alimentación está dañado, debe ser reemplazado por el fabricante, un servicio técnico autorizado o un instalador certificado para evitar riesgos.

Las condiciones máximas de operación para el equipo de aire acondicionado son las siguientes:

Máximo enfriamiento:
exterior DB43ºC / WB26ºC
interior DB32ºC/WB23ºC
Mínima calefacción:
exterior DB-5ºC / WB-6ºC
interior DB20ºC

Este equipo no está previsto para ser utilizado por personas (incluyendo niños) con discapacidad física, sensoriales o mentales, o falta de experiencia y conocimiento, a menos que se les haya dado supervisión o instrucciones relativas al uso del aparato por una persona responsable de su seguridad.

Los niños debes ser supervisados para asegurarse que no jueguen con el equipo.

Smaltimento delle apparecchiature obsolete
Disposal of your old appliance
Entsorgung von Altgeräten
Élimination des appareillages obsolètes
Cómo deshacerse de aparatos eléctricos y electrónicos viejos
Eliminação do seu antigo aparelho

IT

Smaltimento delle apparecchiature obsolete

1. Quando su n prodotto è riportato il simbolo di un bidone della spazzatura sbarrato da una croce significa che il prodotto è coperto dalla Direttiva Europea 2002/96/EC.

2. Tutti i prodotti elettrici ed elettronici dovrebbero essere smaltiti separatamente rispetto alla raccolta differenziata municipale, mediante impianti di raccolta specifici designati dal governo o dalle autorità locali.

3. Il corretto smaltimento delle apparecchiature obsolete contribuisce a prevenire possibili conseguenze negative sulla salute umana e sull'ambiente.

4. Per informazioni più dettagliate sullo smaltimento delle apparecchiature obsolete, contattare il comune, il servizio di smaltimento rifiuti o il negozio in cui è stato acquistato il prodotto.

UK

Disposal of your old appliance

1. When this crossed-out bin symbol appears on a product it means that the product is covered by European Directive 2002/96/EC.

2. All electrical and electronic products should be disposed of separately from the municipal waste stream via specific collection facilities designated by the government or the local authorities.

3. Proper disposal of your old appliance will help prevent potential negative consequences for the environment and human health.

4. For more detailed information about disposal of your old appliance, please contact your municipality, the waste disposal service or the shop where you purchased the product.

DE

Entsorgung von Altgeräten.

1. Wenn dieses Symbol eines durchgestrichenen Abfalleimers auf einem Produkt angebracht ist, unterliegt dieses Produkt der europäischen Richtlinie 2002/96/EC.

2. Alle Elektro–und Elektronik-Altgeräte müssen getrennt vom Hausmüll über dafür staatlich vorgesehene Stellen entsorgt werden.

3. Eine ordnungsgemäße Entsorgung des Altgeräts trägt dazu bei, Schäden an der Umwelt und der menschlichen Gesundheit zu vermeiden.

4. Weitere Informationen zur Entsorgung des Altgeräts erhalten Sie bei der Stadtverwaltung, beim Entsorgungsamt oder in dem Geschäft, in dem Sie das Produkt erworben haben.

FR

Élimination des appareillages obsolètes

1. Quand figure sur un produit le symbole représentant une poubelle barrée d'une croix, cela indique que le produit est assujetti à la Directive européenne 2002/96/EC.

2. Tous les appareils et composants électriques et électroniques doivent être éliminés auprès de déchetteries spécifiques indiquées par les pouvoirs publics nationaux ou par les autorités locales.

3. La bonne élimination des appareillages obsolètes contribue à prévenir les conséquences dommageables pour la santé des personnes et pour l'environnement.

4. Pour plus d'informations concernant l'élimination des appareillages obsolètes, veuillez contacter votre mairie, le service d'élimination des ordures ou encore le magasin où le produit a été acheté.

ES

Cómo deshacerse de aparatos eléctricos y electrónicos viejos

1. Si en un producto aparece el símbolo de un contenedor de basura tachado, significa que éste se acoge a la Directiva 2002/96/EC.

2. Los aparatos eléctricos no se deben desechar junto con los residuos domésticos, sino a través de puntos de recogida designados por el gobierno o las autoridades locales.

3.La correcta recogida y tratamiento de los dispositivos inservibles contribuye a evitar riesgos potenciales para el medio ambiente y la salud pública.

4.Para obtener más información sobre cómo deshacerse de sus aparatos eléctricos y electrónicos viejos, póngase en contacto con su ayuntamiento, el servicio de recogida de basuras o el establecimiento donde adquirió el producto.

PT

Eliminação do seu antigo aparelho

1. Quando este símbolo de caixote do lixo com uma cruz em cima estiver afixado a un produto, significa que o produto se encontra abrangido pela Directiva Europeia 2002/96/EC.

2. Todos os produtos eléctricos e electrónicos devem ser eliminados separadamente do lixo domèstico através de pontos de recolha designados para o efeito pelo governo ou pelas autoridades locais.

3. A eliminação crrecta do seu aparelho antigo ajuda a evitar potenciais consequências negativas para o ambiente e para a saúde humana.

4. Para obter informações mais detalhadas acerca da eliminação do seu aparelho antigo, contacte as autoridades locais, um serviço de eliminação de resíduos ou a loja onde comprou o produto.